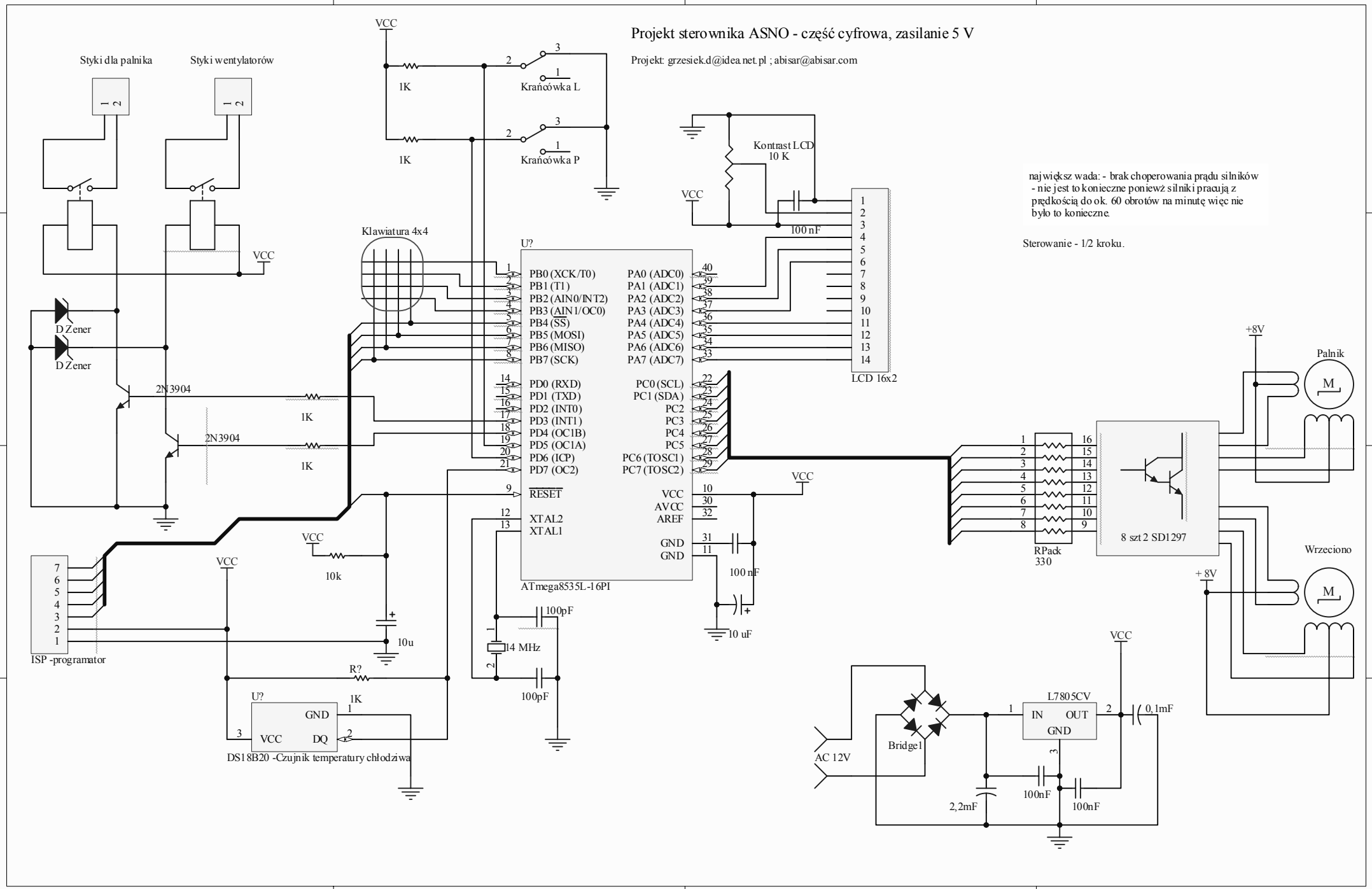
Projekt sterownika ASNO - część cyfrowa, zasilanie 5 V
Projekt: grzesiek.d@idea.net.pl ; abisar@abisar.com
Styki dla palnika
Styki wentylatorów
VCC
1K
Krańcówka L
Krańcówka P
Kontrast LCD
10 K
100 nF
Klawiatura 4x4
U?
PB0 (XCK/T0)
PB1 (T1)
PB2 (AIN0/INT2)
PB3 (AIN1/OC0)
PB4 (SS)
PB5 (MOSI)
PB6 (MISO)
PB7 (SCK)
PD0 (RXD)
PD1 (TXD)
PD2 (INT0)
PD3 (INT1)
PD4 (OC1B)
PD5 (OC1A)
PD6 (ICP)
PD7 (OC2)
RESET
XTAL2
XTAL1
PA0 (ADC0)
PA1 (ADC1)
PA2 (ADC2)
PA3 (ADC3)
PA4 (ADC4)
PA5 (ADC5)
PA6 (ADC6)
PA7 (ADC7)
PC0 (SCL)
PC1 (SDA)
PC2
PC3
PC4
PC5
PC6 (TOSC1)
PC7 (TOSC2)
VCC
AVCC
AREF
GND
GND
ATmega8535L-16PI
LCD 16x2
D Zener
2N3904
10k
10u
ISP -programator
R?
DS18B20 -Czujnik temperatury chłodziwa
100pF
14 MHz
10 uF
RPack
330
8 szt 2 SD1297
+8V
Palnik
Wrzeciono
M
AC 12V
Bridge1
L7805CV
IN
OUT
GND
0,1mF
2,2mF
100nF
100nF
największ wada: - brak choperowania prądu silników
- nie jest to konieczne ponieważ silniki pracują z
prędkością do ok. 60 obrotów na minutę więc nie
było to konieczne.
Sterowanie - 1/2 kroku.