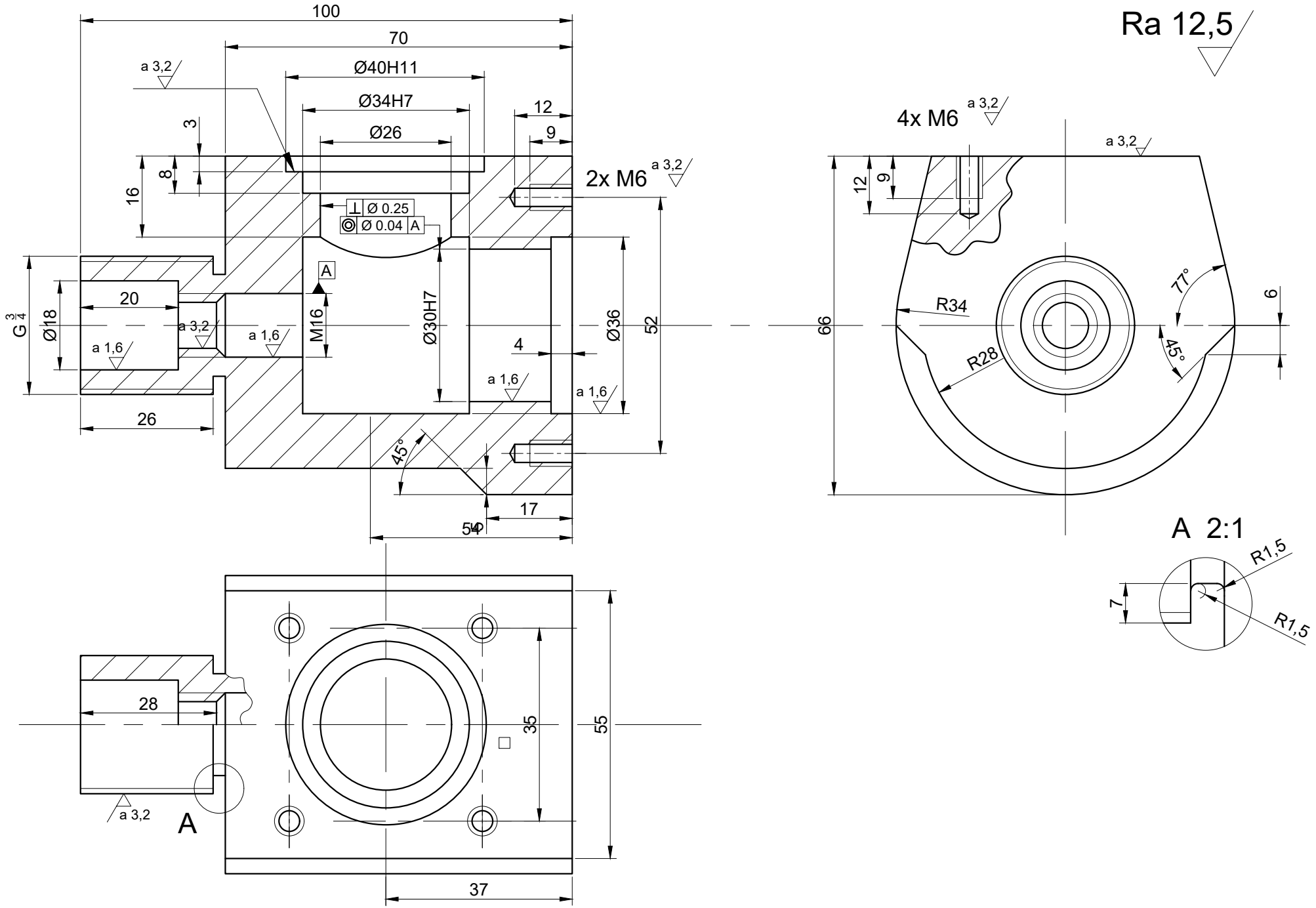
Ra 12,5
100
70
Ø40H11
Ø34H7
Ø26
12
9
3
8
16
a 3,2
2x M6
⊥ Ø 0.25
◎ Ø 0.04 A
A
20
G 3/4
Ø18
a 1,6
a 3,2
M16
Ø30H7
4
Ø36
52
26
45°
17
54
4x M6
66
R34
R28
77°
45°
6
A 2:1
R1,5
7
28
35
55
37