SOMMAIRE

PAGE 040: Alimentations ventilateurs et prises de courant
PAGE 041: Moteurs triphases
PAGE 042: Variateurs axes X-Y-Z
PAGE 043: Variateur 4° axe
PAGE 044: Graissage axes - Pince outil - Frein de broche - Moteur passage de gamme
PAGE 045: Securites machine
PAGE 046: Fonctionnement broche
PAGE 047: Mise en service - Arrosage - Hydraulique
PAGE 048A: Carte DRTW (1° partie) bornier N°1
PAGE 048B: Carte DRTW (2° partie) bornier N°1
PAGE 048C: Carte DRTW (3° partie) bornier N°1
PAGE 048D: Carte DRTW (4° partie) bornier N°1
PAGE 049A: Carte DRTW (1° partie) bornier N°2
PAGE 049B: Carte DRTW (2° partie) bornier N°2
PAGE 049C: Carte DRTW (3° partie) bornier N°2
PAGE 049D: Carte DRTW (4° partie) bornier N°2
PAGE 100: Signaux d'entrees et raccordement machine
PAGE 102: Raccordement machine
PAGe 103: Raccordement moteurs et tachys axes
PAGE 104: Raccordement regles de mesure et tachy 4° axe
PAGE 106: Raccordement des fils de masse
PAGE 200: Arret d'urgence - Alimentations
PAGE 201: Liaison serie Floppy disk / video
PAGE 202: Fidia CNC F1 Copymill / Liaison serie FBX --> DRTX
PAGE 203: Liaison potemtiometre avance
PAGE 204: Reference variateur axes
PAGE 205: Manivelle electronique
PAge 206: Mesure axe X
PAge 207: Mesure axe Y
PAge 208: Mesure axe Z
PAge 209: Mesure 4° axe
PAGE 210: Interface plateau SMP

CE PLAN EST LA PROPRIETE DE CEPEDE SA ET NE PEUT ETRE REPRODUIT OU COMMUNIQUE A DES TIERS SANS ACCORD EXPRESSE DE CEPEDE SA

CEPEDE SA	DATE: 19-03-1992	DESS. PAR: J.L. E.	AFFAIRE: 2431
SOMMAIRE DES SCHEMAS ELECTRIQUES FRAISEUSE DECKEL FP4NC USIMOD			PAGE 01

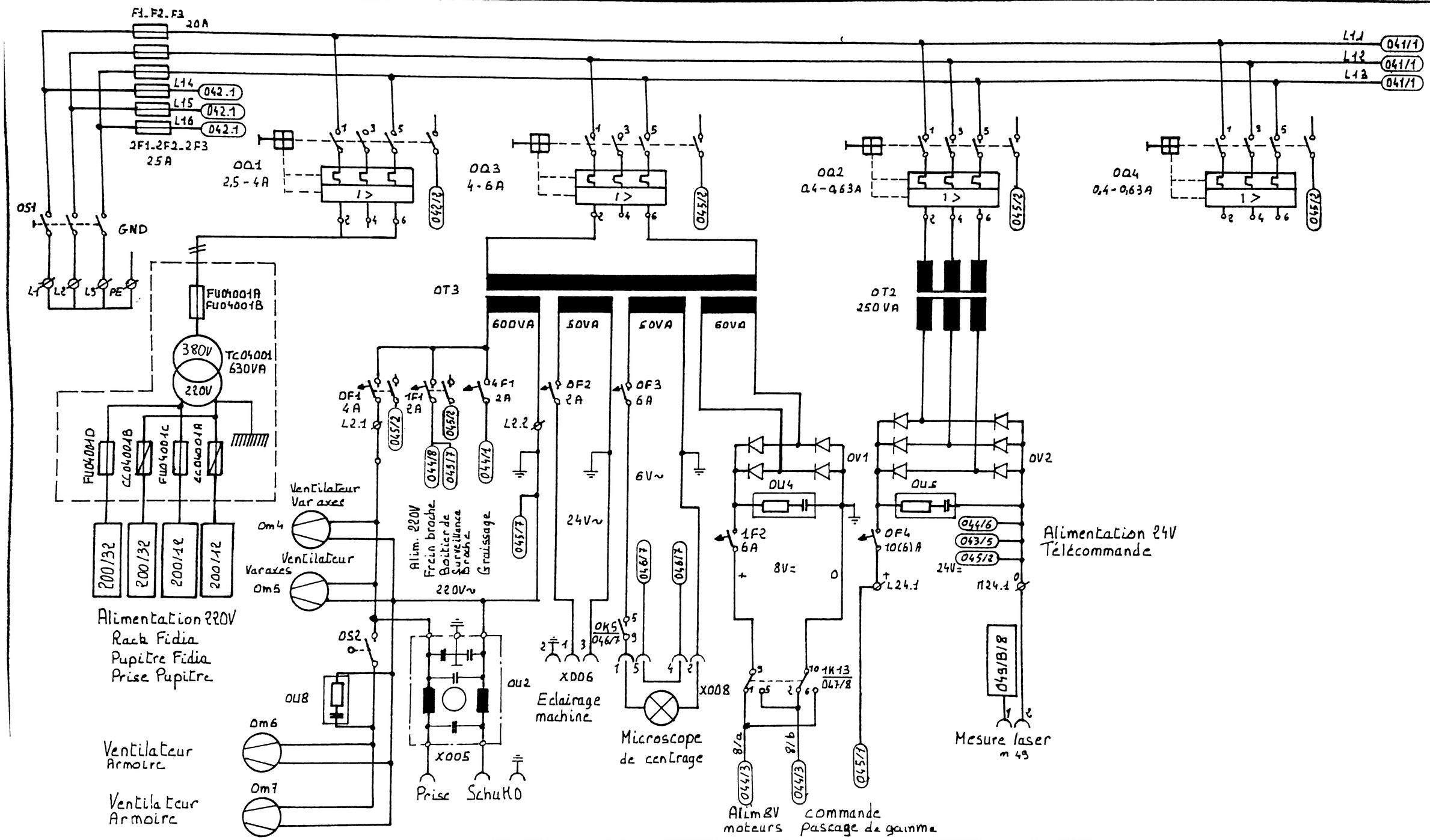

				20.1.81	[illegible]	OK3 (040) u. K071 neu	03.0		5 11 79	Friedrich Deckel Aktiengesellschaft	Alimentations. Ventilateurs et prises de Courant.	Aff: 2431
				13.11.80	[illegible]	5V auf Bedienfeld-Ausg.	02.0	Gez	[illegible]			
5281	[illegible]	Tacho-Kontr. Ü1 (5(5) neu	04.0	1.4.80	[illegible]	diverse Änderungen	01.0		[illegible]			6400 15 001302 04 | 040

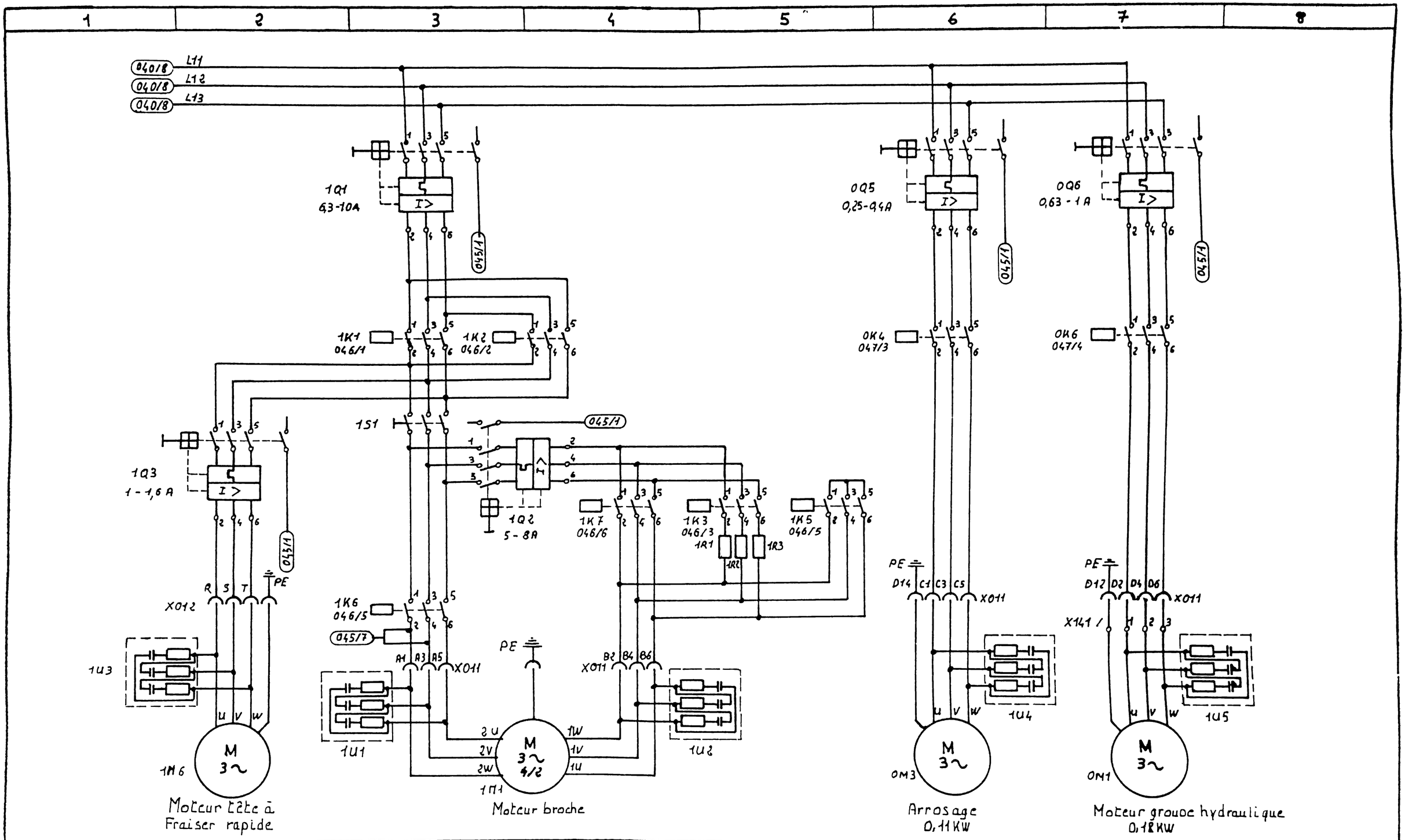

				20.1.81	[illegible]	0K3 (040) u K071 neu	03.0		5.11.79	Friedrich Deckel Aktiengesellschaft	Moteurs triphasés	Aff.: 2431
				13.11.80	[illegible]	5V auf Bedienfeld-Ausg	02.0	Gez	[illegible]			
25.2.81	[illegible]	[illegible]	04.0	14.30	[illegible]	diverse Änderungen	01.0		[illegible]			6400 15 001302 04 041

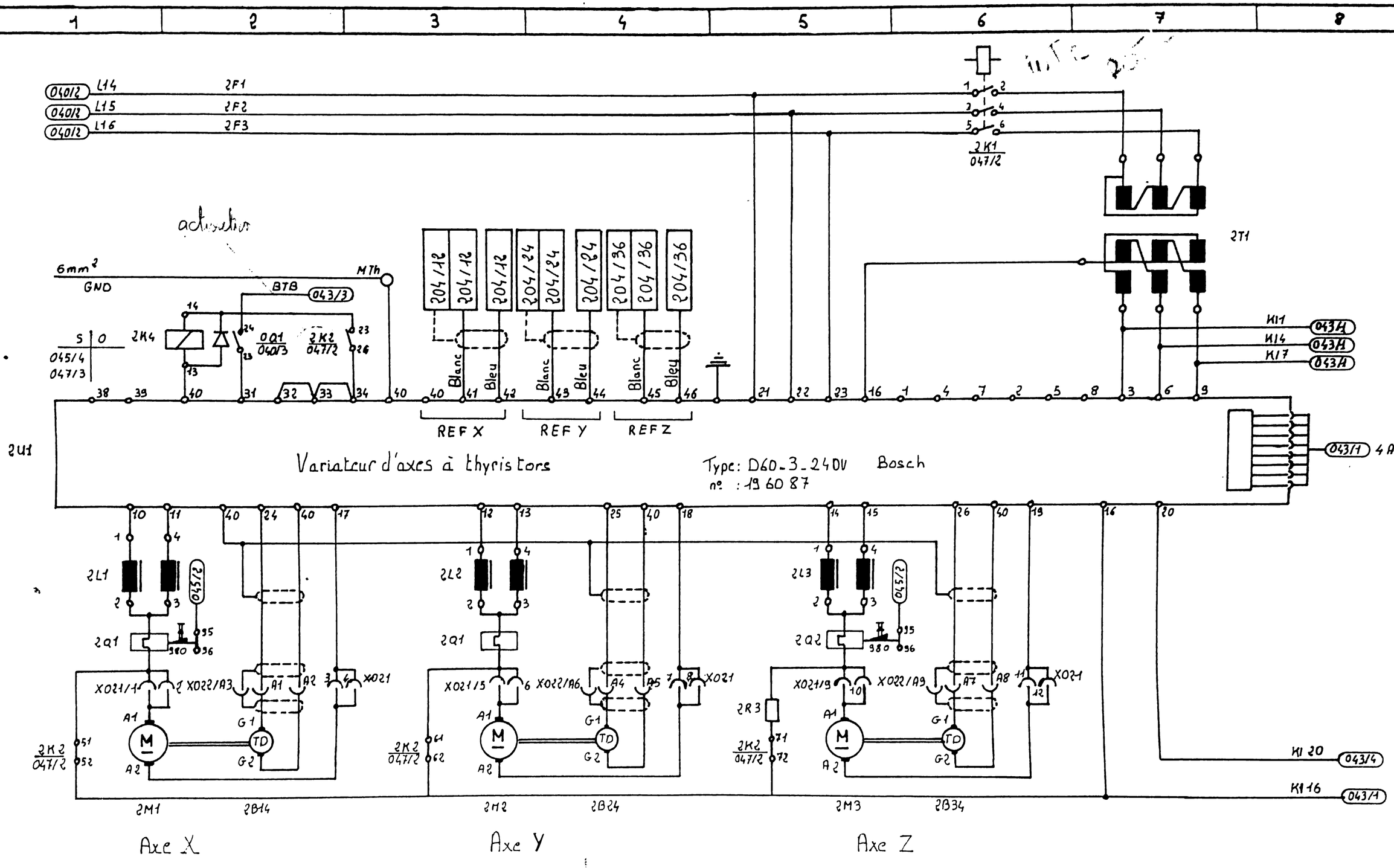

				20 1.81	[illegible]	OK3 (040) u K071 neu	03.0		5 11 79	Friedrich Deckel Aktiengesellschaft	Variateur axes x-y-z	Aff.: 2431
				13 11 80	[illegible]	5V auf Bedienfeld-Ausg	02.0	Gez	[illegible]			
25 2 81	[illegible]	Tacho-2 [illegible]	04.0	1 4 80	[illegible]	diverse Änderungen	01.0		[illegible]			6400 15 001302 04 / 042

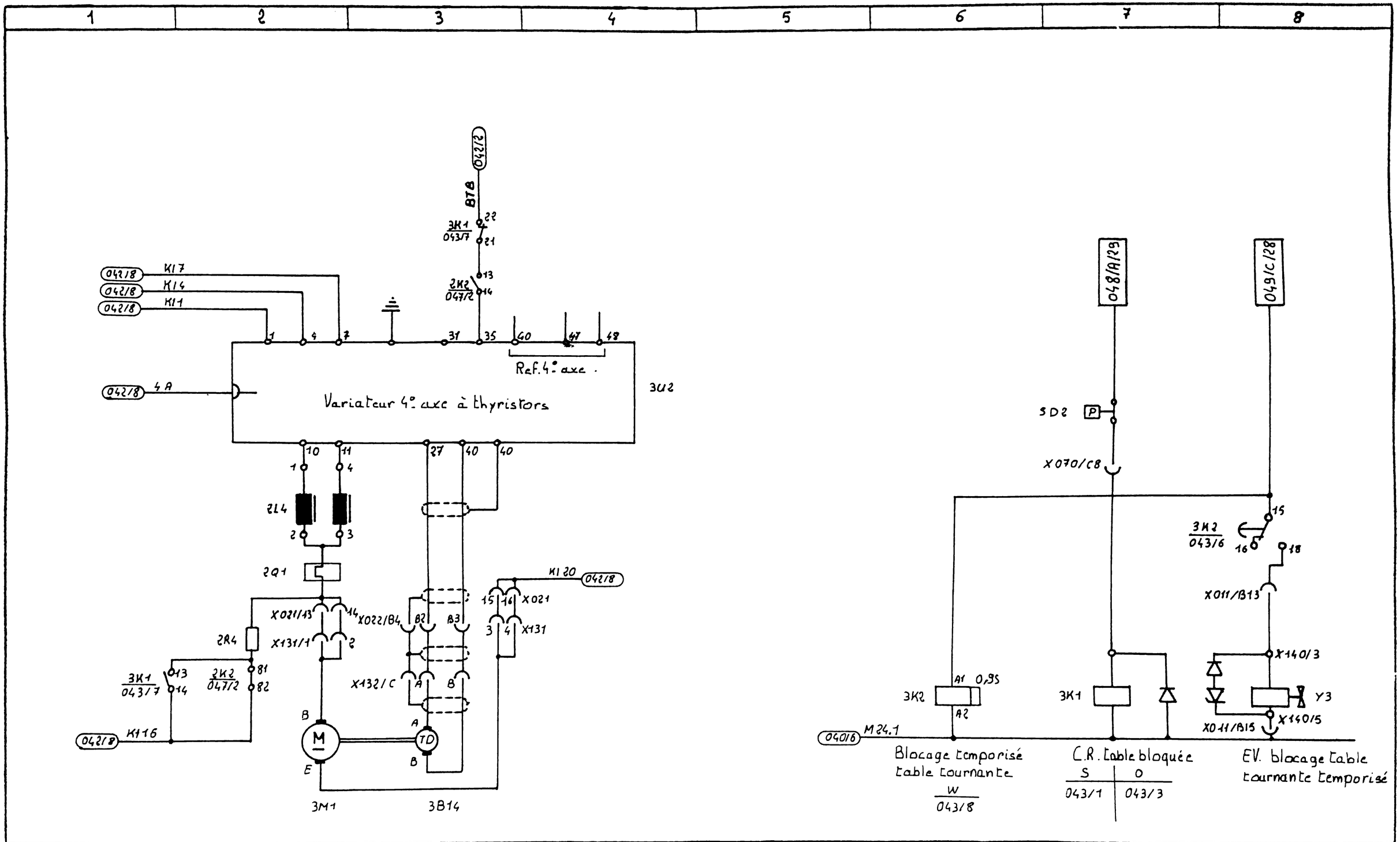

				20 1 81	[illegible]	OK3 (040) u. K071 neu	03 0		5 11 79	Friedrich Deckel Aktiengesellschaft	Variateur 4° axe (option)	Aff.: 2431
				8 11 80	[illegible]	5V auf Bedienfeld-Ausg	02 0	Gez	[illegible]			
25 2 81	[illegible]	[illegible]	04 0	1 4 80	[illegible]	diverse Änderungen	01 0		[illegible]			6400 15 001302 04 / 043

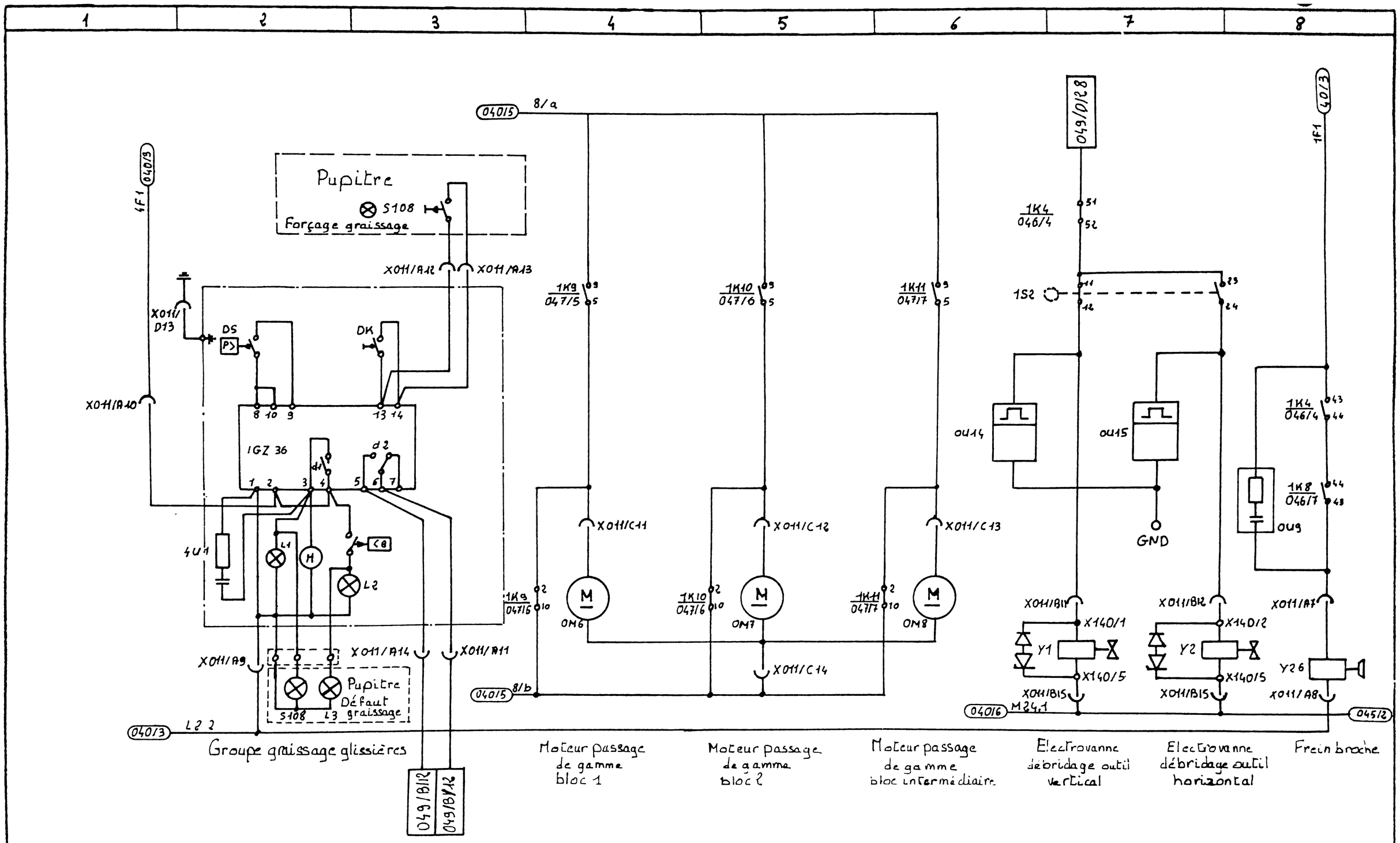

				20.1.81	[illegible]	OK3 (040) u. K071 neu	03.0		5.11.79	Friedrich Deckel Aktiengesellschaft	Graissage axes - Pince outil Moteurs passage de gamme Frein de broche	Aff.: 2431
				13.11.80	[illegible]	5V auf Bedienfeld-Ausg	02.0	Gez	[illegible]			
25.2.81	[illegible]	Tacho-Leitf. [illegible] neu	04.0	14.80	[illegible]	diverse Änderungen	01.0		[illegible]			6400 15 001302 04 044

04016 L24.1

1Q3 / 041/2 — 24 / 23
1Q2 / 041/4 — 23 / 24
1Q1 / 041/3 — 24 / 23
0Q6 / 041/7 — 23 / 24
0Q5 / 041/6 — 24 / 23

0F1 / 040/3 — 13 / 14
1F1 / 040/3 — 13 / 14

049/B/14

Défaut disjoncteurs

2Q1 / 042/2 — 95 / 96
2Q2 / 042/5 — 95 / 96

0Q2 / 04016 — 24 / 23
0Q3 / 04014 — 23 / 24
0Q4 / 040 8 — 24 / 23

B011 PUPITRE

S105 ATU Pupitre
S107 Mise hors Service
S106 Mise en Service
ATU Machine

B001
X0701B14
X0701B15

B002
0K1 / 045/4 — 14 / 13
0K2 / 045/4 — 13 / 14
2K4 / 042/2 — 5 / 9

B003
2K3 / 045/6 — 13 / 14
0K3 / 045/5 — 14 / 13

h
0U13
GND

049/C/22

X0701A1
SE41
X0701A7
X0701A9
SE51
X0701A15
X0701/61
SE61
X070/67

L241 046/1

041/3
1F1 040/3
L2.2 040/3
CR. broche en rotation
048/A/32

1 2 3 4 5 6 7 8 9 10 11 12 13 14 sw
Typ SW
d2
1K12
P1
P2

Boitier surveillance temps d'arrêt broche

KA04503
A1 / A2
0K1 A1 / A2
0K2 A1 / A2
0K3 A1 / A2
2K3 A1 / A2

04016 M24.1
M24.1 04611

Mise en service machine
Calculateur prêt
CR. butées extrêmes

	S	O
Mise en service machine	045/4 047/2	
	045/4 047/2	
Calculateur prêt	045/4 047/3 040/5	
CR. butées extrêmes	045/4 047/2	

210/32

				20.1.81	Hü	OK3 (040) u. K071 neu	030		5 11 79
				01180	Kl.	5V auf Bedienfeld-Ausg.	020	Gez	Tay
25281	Hü	Taxo-2 null für (5E15) neu	040	1480	Kl.	diverse Änderungen	010		Hü

Friedrich Deckel Aktiengesellschaft

Sécurités machine.

Aff.: 2431

6400 15 001302 04

045

1	2	3	4	5	6	7	8

045/8 L24.1 — L24.1 047/1

048/D/16 — 048/D/22 — 048/D/10 — 049/D/22 — 048/C/28 — 048/C/34 — 048/D/4

X008/5 — X008/4 — 2K2 (047/2) 43 44

1K8 (046/7) 13 14 — 1K8 (046/7) 33 34 — 1K5 (046/5) 21 22 — X070/C3 14 13 — 1K3 (046/3) 21 22 — 1K3 (046/3) 32 31

1K2 (046/2) 22 21 — 1K1 (046/1) 22 21 — 1K6 (046/5) 22 21 — 1K2 14 13 — S26 14 Déblocage Outil 11 — X070/C4 — 1K7 (046/6) 32 31 — 1K5 (046/5) 32 31

1K4 (046/4) 13 14 — 1K4 (046/4) 23 24 — 1K4 (046/4) 34 33 — 1K5 (046/5) 14 13 — 1K6 (046/5) 32 31

X011/C15 — X142/1 — U — 2Y3 — X142/2 — X011/C16

1K1 A1 A2 — 1K2 A1 A2 — 1K3 A1 A2 — 1K4 A1 A2 — 1K5 A1 A2 — 1K6 A1 A2 — 1K7 A1 A2 — 1K8 A1 A2 — 0K5 14 13

045/8 M24.1 — M24.1 047/1

Rotation broche à droite

H	S	O
041/3 041/3 041/3	046/4	046/2

Rotation broche à gauche

H	S	O
041/4 041/4 041/4	046/4	046/1

Rotation broche Passage de gamme

H	S	O
041/5 041/5		046/6 046/5

Déblocage broche

S	O
046/1 046/2 046/3 044/8	044/7

Rotation broche rapide

H	S	O
041/5 041/5 041/5	046/5	046/3 046/6

H	S	O
041/3 041/3 041/3		046/3 046/5

Rotation broche lente

H	S	O
041/4 041/4 040/4		046/3 046/5

Desserrage Frein broche

S	O
046/1 046/2 044/8	

Microscope de centrage raccordé

S	O
040/4	

Frein axe Z

Isotherme résistance 1R1 — 1S3

			20.1.83	Hz	OK3(040) u. K071 neu	030		5.11.79	
			01.12.80	Hz.	5V auf Bedienfeld-Ausg	020	Gez	tay	
25.2.81	Hz	Tasten-Leuchte V1 (5/5) neu	04.0	1.4.80	Hz.	diverse Änderungen	010		

Friedrich Deckel Aktiengesellschaft

Fonctionnement Broche

APP.: 2431

6400 15 001302 04

046

1	2	3	4	5	6	7	8

04618 L24.1 — L241 → 048/A12

0K1 / 045/4 (23, 24)
0K2 / 045/4 (24, 23)
2K3 / 045/6 (23, 24)
2K1 / 047/2 (14, 13)
0K3 / 045/5 (33, 34)
2K4 / 042/2 (6, 10)

048/D128 · 048/C122 · 049/D116 · 049/D110 · 049/D14 · 049/C134

2K1 (A1, A2) — Mise en service
2K2 (A1, A2, 0U11) — Validation var axes et défreinage
0K4 (A1, A2) — Arrosage
0K6 (A1, A2) — Groupe Hydraulique
1K9 (14, 13) — Moteur gamme bloc 1
1K10 (14, 13) — Moteur gamme bloc 2
1K11 (14, 13) — Moteur gamme bloc intermédiaire
1K13 (14, 13) — Inversion moteurs gamme

04618 M24.1 — M24.1 → 048/C114 / 049/B12

Mise en service		
H	S	O
042/6	047/3	
042/6		
042/6		

Validation var axes et défreinage	
S	O
043/3	042/1
042/2	042/3
04618	042/5
	043/2

Arrosage		
H	S	O
041/6		
041/6		
041/6		

Groupe Hydraulique		
H	S	O
041/7		
041/7		
041/7		

Moteur gamme bloc 1	
S	O
044/4	044/4

Moteur gamme bloc 2	
S	O
044/5	044/5

Moteur gamme bloc intermédiaire	
S	O
044/6	044/6

Inversion moteurs gamme
W
040/5
040/5

				20.1.81	Hü	OK3 (040) u K021 neu	030		5 11 79	Friedrich Deckel Aktiengesellschaft
				13.11.80	Kl.	5V auf Bedienfeld - Ausg	020	Gez	tay	Mise en Service Arrosage - Hydraulique
25231	Hü	Trans-2 coil (5(6)) neu	040	14.8.80	Kl.	diverse Änderungen	010		Hü	APP.: 2431
										6400 15 001302 04 — 047

2 4 6 8 10 12 14 16 18 20 22 24 26 28 30 32 34 36 38

FIDIA DRTW

M12			M13			M14			M15			M16			M17		
GROUND	DRT00	DRT01	DRT02	DRT03	DRT04	DRT05	DRT06	DRT07	DRT08	DRT09	DRT10	DRT11	DRT12	DRT13	DRT14	DRT15	DRT16

X070/B3 X070/A11 X070/A3 X070/A5 X070/A2 X070/A13 X070/A10 X070/B5 X070/B2 X070/C7 045/8 X070/C12

SE64 SE54 SE44 SE43 SE42 SE53 SE52 SE63 SE62 SD3 P 3K1 34 33 043/7 X132/F X132/E

X070/B6 X070/A14 X070/A6 X070/C9 X070/C11

047/8 L241 L241 048B/2

ESE645	IDMZZ	ESE545	IDMZY	ESE445	IDMZX	IDFNX	IDFPX	IDFNY	IDFPY	IDFNZ	IDFPZ	IDTM1	IDRBL1	ECRBR	EX132
REDUCTION VITESSE AXE Z	POM AXE Z	REDUCTION VITESSE AXE Y	POM AXE Y	REDUCTION VITESSE AXE X	POM AXE X	FIN DE COURSE AXE X-	FIN DE COURSE AXE X+	FIN DE COURSE AXE Y-	FIN DE COURSE AXE Y+	FIN DE COURSE AXE Z-	FIN DE COURSE AXE Z+	TABLE TOURNANTE DEBLOQUEE	TABLE TOURNANTE BLOQUEE	BROCHE EN ROTATION	TABLE TOURNANTE RACCORDEE

CE PLAN EST LA PROPRIETE DE CEPEDE SA ET NE PEUT ETRE REPRODUIT
OU COMMUNIQUE A DES TIERS SANS ACCORD EXPRESSE DE CEPEDE SA

CEPEDE SA	DATE: 19-03-1992	DESS. PAR: J.L. E.	AFFAIRE: 2431
CARTE DRTW (1° PARTIE) BORNIER N°1 FRAISEUSE DECKEL FP4NC USIMOD			PAGE 048A

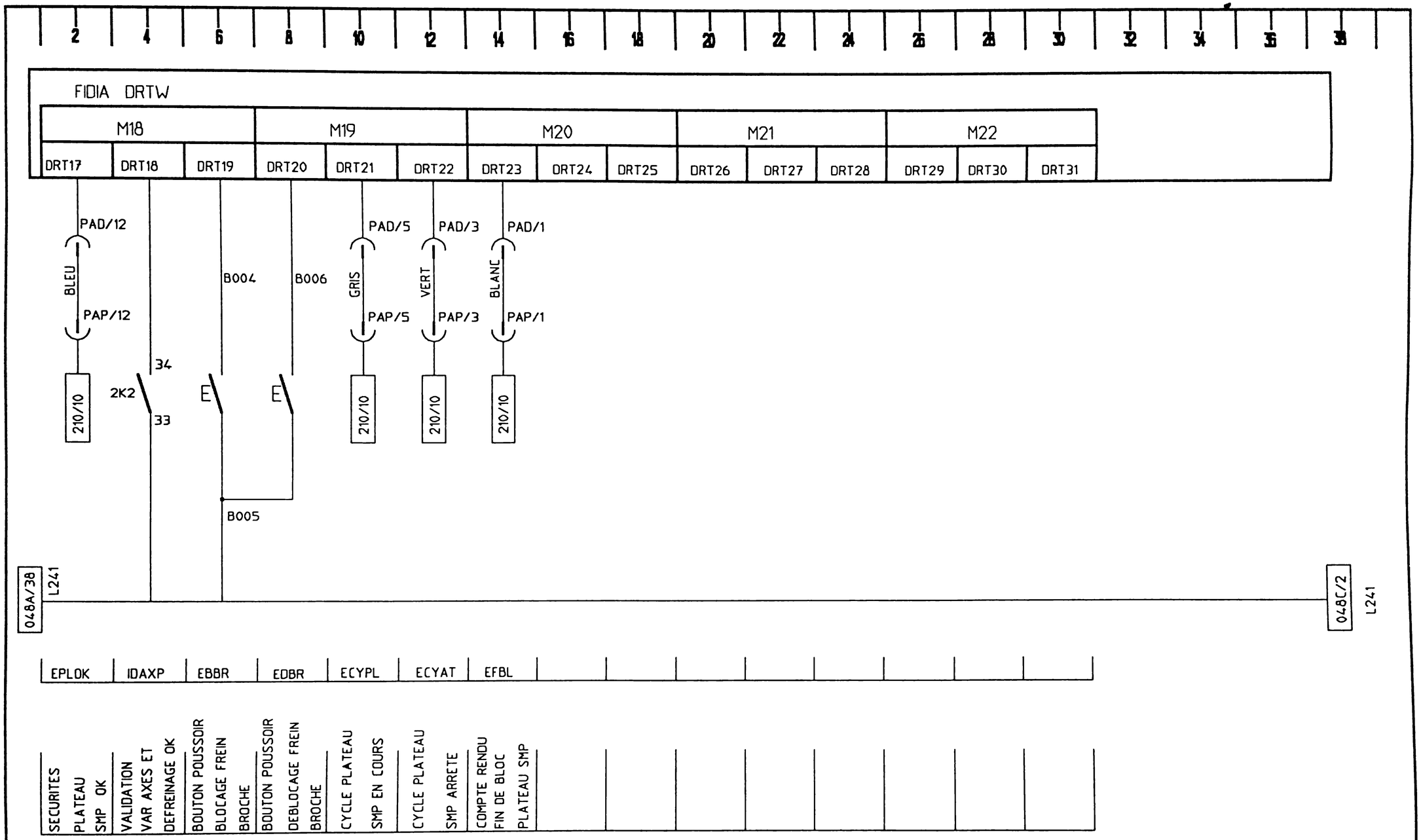

CE PLAN EST LA PROPRIETE DE CEPEDE SA ET NE PEUT ETRE REPRODUIT
OU COMMUNIQUE A DES TIERS SANS ACCORD EXPRESSE DE CEPEDE SA

CEPEDE SA	DATE: 19-03-1992	DESS. PAR: J.L. E.	AFFAIRE: 2431
CARTE DRTW (2° PARTIE) BORNIER N°1 FRAISEUSE DECKEL FP4NC USIMOD			PAGE 048B

2 4 6 8 10 12 14 16 18 20 22 24 26 28 30 32 34 36 38

FIDIA DRTW

M9			M10			M11			M1			DRT24			M2			DRT25			M3			DRT26		
ENOUT	ENOUT	VCCH	VCCL	VCCH	VCCH	VCCL	VCCH	VCCH	C	NO	NC				C	NO	NC				C	NO	NC			

049C/4

M241 049C/14

L241 049C/16

M241 047/8

047/4

046/5

046/6

049A/38
C241

048B/38 L241

048D/2 L241

S04704 S04605 S04606

COMMUN | MOTEUR GROUPE HYDRAULIQUE | COMMUN | ROTATION BROCHE RAPIDE | COMMUN | ROTATION BROCHE LENTE

CE PLAN EST LA PROPRIETE DE CEPEDE SA ET NE PEUT ETRE REPRODUIT
OU COMMUNIQUE A DES TIERS SANS ACCORD EXPRESSE DE CEPEDE SA

CEPEDE SA	DATE: 19-03-1992	DESS. PAR: J.L. E.	AFFAIRE: 2431
CARTE DRTW (3° PARTIE) BORNIER N°1 FRAISEUSE DECKEL FP4NC USIMOD			PAGE 048C

2 4 6 8 10 12 14 16 18 20 22 24 26 28 30 32 34 36 38

FIDIA DRTW

SORTIES RELAIS

M4			DRT27			M5			DRT28			M6			DRT29			M7			DRT30			M8			DRT31		
C	NO	NC				C	NO	NC				C	NO	NC				C	NO	NC				C	NO	NC			

046/7 — 046/3 — 046/1 — 046/2 — 047/4

049A/38 C241

048C/38 L241 — 049A/2 L241

	S04607			S04603			S04601			S04602			UDCIR	
COMMUN	DESSERRAGE FREIN BROCHE		COMMUN	VITESSE PASSAGE DE GAMME		COMMUN	ROTATION BROCHE A DROITE		COMMUN	ROTATION BROCHE A GAUCHE		COMMUN	POMPE ARROSAGE	

CEPEDE SA	DATE: 19-03-1992	DESS. PAR: J.L. E.	AFFAIRE: 2431
CARTE DRTW (4° PARTIE) BORNIER N°1 FRAISEUSE DECKEL FP4NC USIMOD			PAGE 048D

CE PLAN EST LA PROPRIETE DE CEPEDE SA ET NE PEUT ETRE REPRODUIT
OU COMMUNIQUE A DES TIERS SANS ACCORD EXPRESSE DE CEPEDE SA

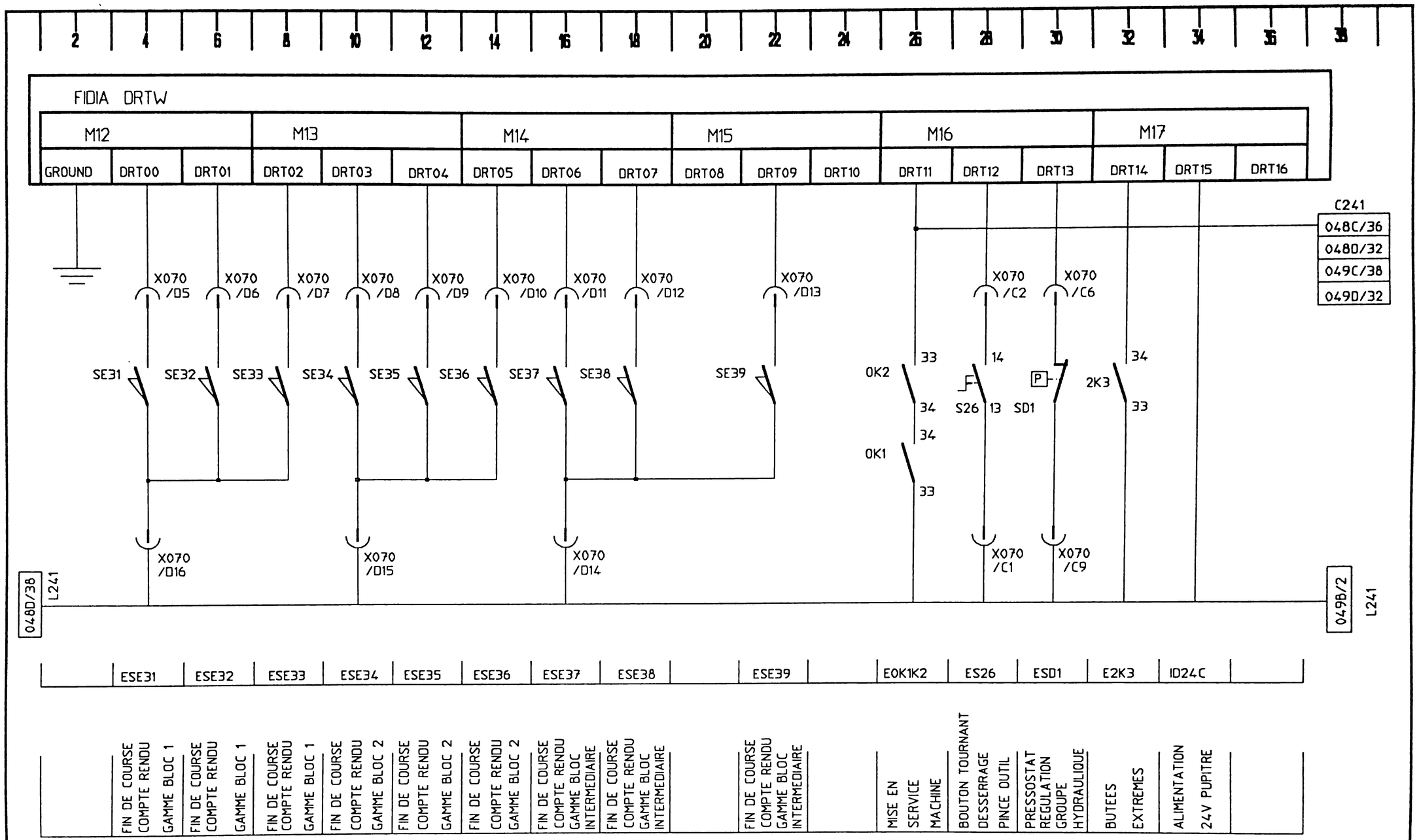

CEPEDE SA	DATE: 19-03-1992	DESS. PAR: J.L. E.	AFFAIRE: 2431
CARTE DRTW (1° PARTIE) BORNIER N°2 FRAISEUSE DECKEL FP4NC USIMOD			PAGE 049A

CE PLAN EST LA PROPRIETE DE CEPEDE SA ET NE PEUT ETRE REPRODUIT OU COMMUNIQUE A DES TIERS SANS ACCORD EXPRESSE DE CEPEDE SA

2 4 6 8 10 12 14 16 18 20 22 24 26 28 30 32 34 36 38

FIDIA DRTW

M18			M19			M20			M21			M22		
DRT17	DRT18	DRT19	DRT20	DRT21	DRT22	DRT23	DRT24	DRT25	DRT26	DRT27	DRT28	DRT29	DRT30	DRT31

A1 A1 A1

KA 049B02 KA 049B04 KA 049B08

A2 A2 A2

(PAGE 210)

X011 /A11

044/3

045/1

047/8

M241

0K5

10

6

040/3

044/3

X011 /A14

049A/38 L241

049E/2 L241

SDCYPL	SATPL	E0K5	S04006		EIGZ36	E0S								
DEPART CYCLE PLATEAU SMP	ARRET CYCLE PLATEAU SMP	MICROSCOPE DE CENTRAGE	RACCORDE	VALIDATION MESURE LASER		DEFAUT GRAISSAGE	DEFAUT	DISJONCTEURS						

CE PLAN EST LA PROPRIETE DE CEPEDE SA ET NE PEUT ETRE REPRODUIT
OU COMMUNIQUE A DES TIERS SANS ACCORD EXPRESSE DE CEPEDE SA

CEPEDE SA	DATE: 19-03-1992	DESS. PAR: J.L. E.	AFFAIRE: 2431
CARTE DRTW (2° PARTIE) BORNIER N°2 FRAISEUSE DECKEL FP4NC USIMOD			PAGE 049B

2 4 6 8 10 12 14 16 18 20 22 24 26 28 30 32 34 36 38

FIDIA DRTW

M9			M10			M11			M1			DRT24			M2			DRT25			M3			DRT26		
ENOUT	ENOUT	VCCH	VCCL	VCCH	VCCH	VCCL	VCCH	VCCH	C	NO	NC	C	NO	NC	C	NO	NC	C	NO	NC	C	NO	NC			

048C/2

M241 048C/8

L241 048C/10

045/5

043/8

047/8

049A/38
C241

049B/38 L241

049D/2 L241

										UDCMA			S04308			S04708		
									COMMUN	CALCULATEUR PRET		COMMUN	BLOCAGE TABLE TOURNANTE		COMMUN	INVERSION MOTEURS GAMMES		

CE PLAN EST LA PROPRIETE DE CEPEDE SA ET NE PEUT ETRE REPRODUIT
OU COMMUNIQUE A DES TIERS SANS ACCORD EXPRESSE DE CEPEDE SA

CEPEDE SA	DATE: 19-03-1992	DESS. PAR: J.L. E.	AFFAIRE: 2431
CARTE DRTW (3° PARTIE) BORNIER N°2 FRAISEUSE DECKEL FP4NC USIMOD			PAGE 049C

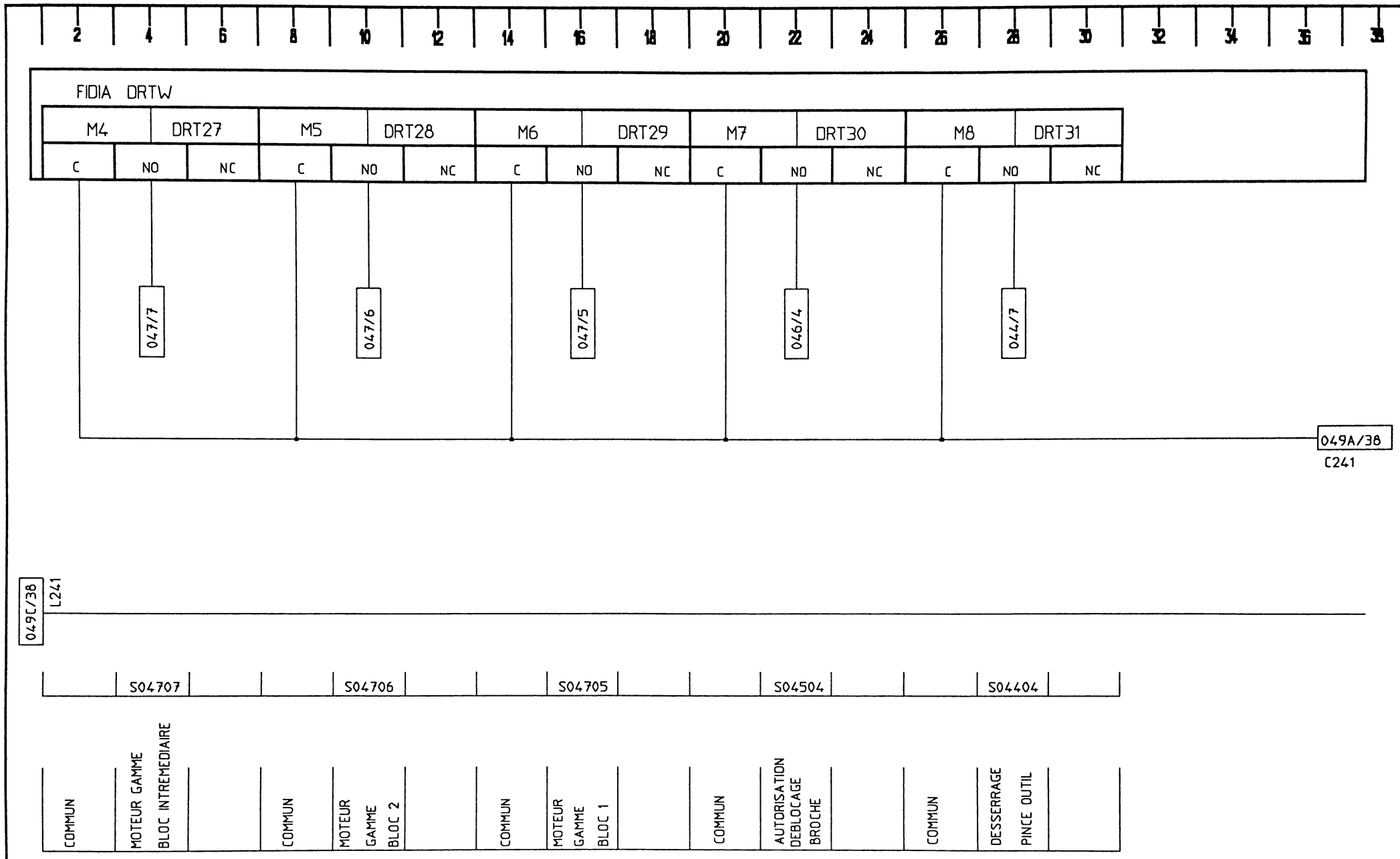

CEPEDE SA	DATE: 19-03-1992	DESS. PAR: J.L. E.	AFFAIRE: 2431
CARTE DRTW (4° PARTIE) BORNIER N°2 FRAISEUSE DECKEL FP4NC USIMOD			PAGE 049D

CE PLAN EST LA PROPRIETE DE CEPEDE SA ET NE PEUT ETRE REPRODUIT
OU COMMUNIQUE A DES TIERS SANS ACCORD EXPRESSE DE CEPEDE SA

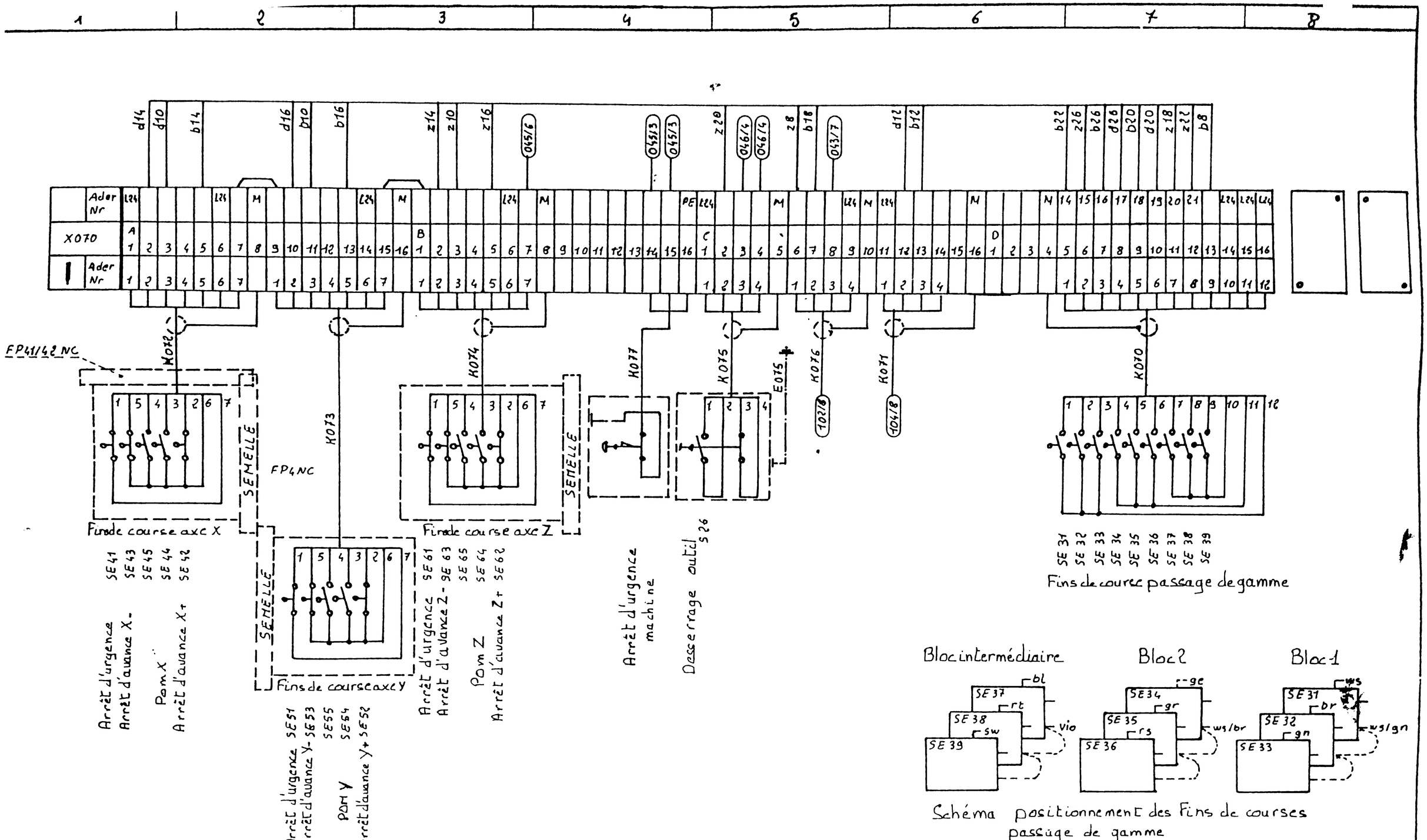

				20.1.81	[illegible]	OK3 (040) u. K071 neu	03.0		5.11.79	Friedrich Deckel Aktiengesellschaft	Signaux d'entrées et Raccordement machine	App.: 2431
				13.11.80	[illegible]	5V auf Bedienfeld-Ausg.	02.0	Gez	[illegible]			6400 15 001302 04
31	[illegible]	Tacho-Relais [illegible]	04.0	1.4.80	[illegible]	diverse Änderungen	01.0		[illegible]			100

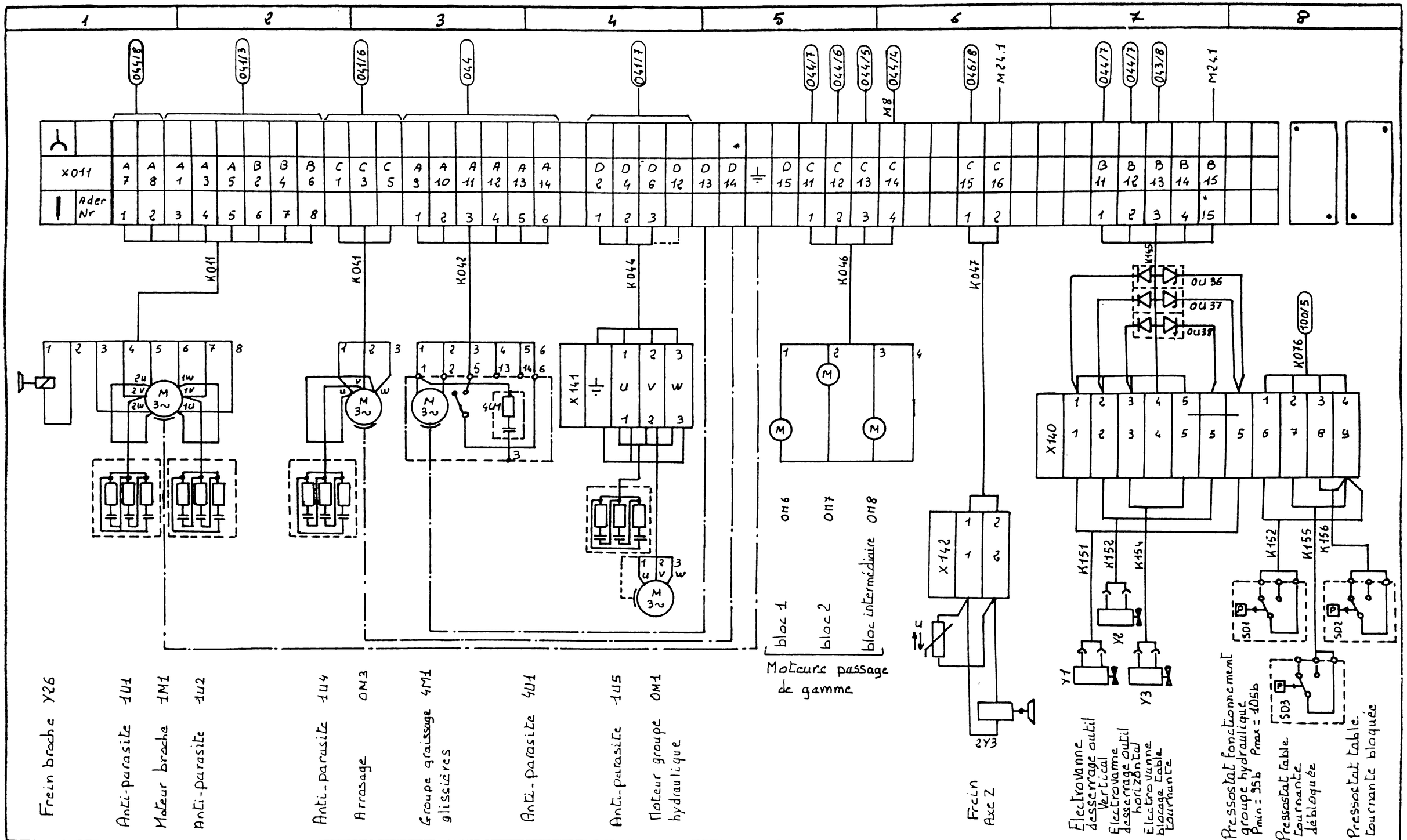

				20.1.81	[illegible]	OK3 (040) u K071 neu	03.0		5 11 79	Friedrich Deckel Aktiengesellschaft	Raccordement Machine
				13.11.80	[illegible]	5V auf Bedienfeld-Ausg	02.0	Gez	[illegible]		
25.2.81	[illegible]	[illegible]	04.0	1.4.80	[illegible]	diverse Änderungen	01.0		[illegible]		

AFP.: 2431

6400 15 001302 04

102

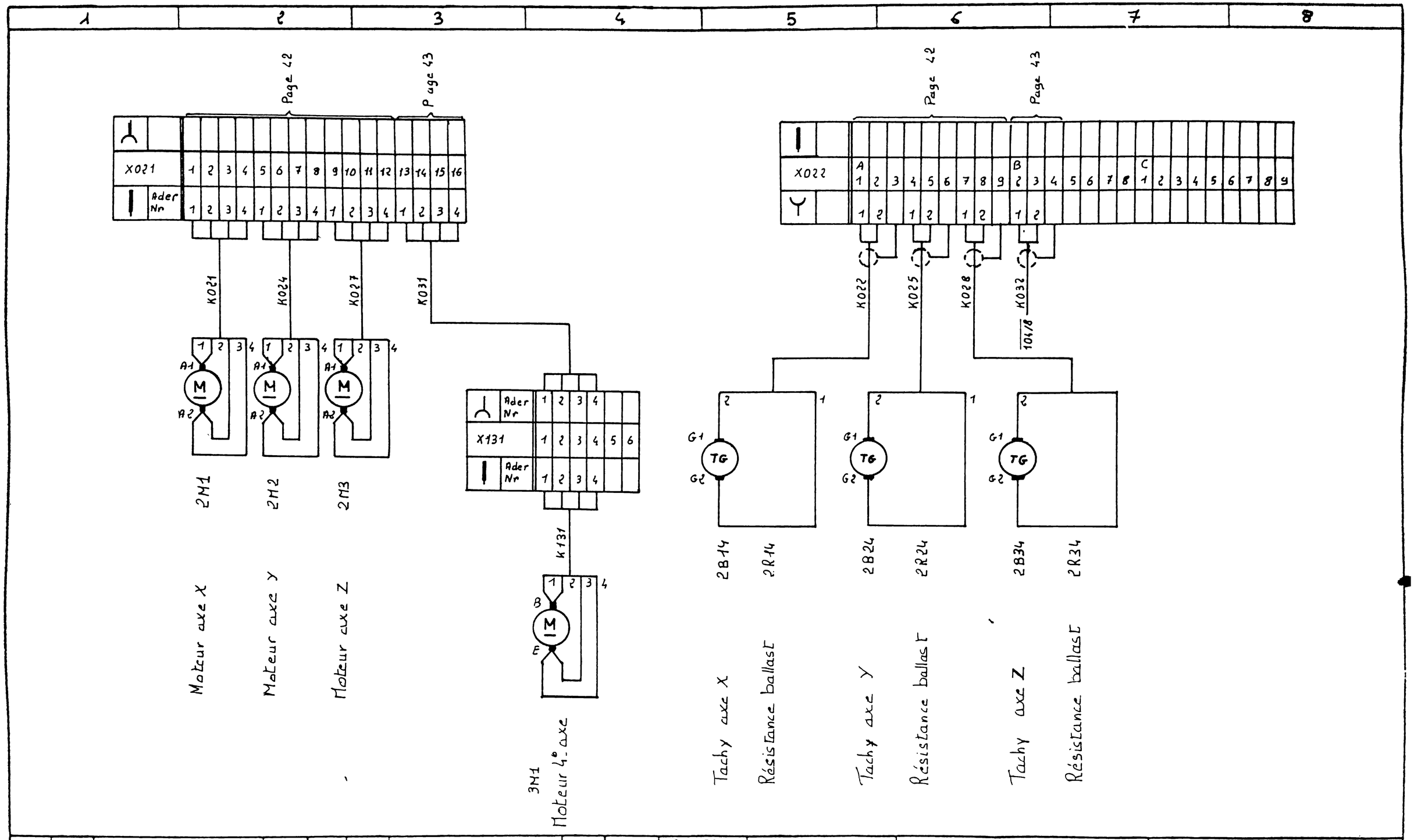

				20.1.81	[illegible]	OK3 (040) u. K071 neu	03.0		5 11 79	Friedrich Deckel Aktiengesellschaft	Raccordement moteurs et tachys axes	Aff.: 2431
				13.11.80	[illegible]	5V auf Bedienfeld-Ausg	02.0	Gez	[illegible]			
25.2.81	[illegible]	Tacho-2 [illegible]	04.0	1.4.80	[illegible]	diverse Änderungen	01.0		[illegible]			6400 15 001302 04

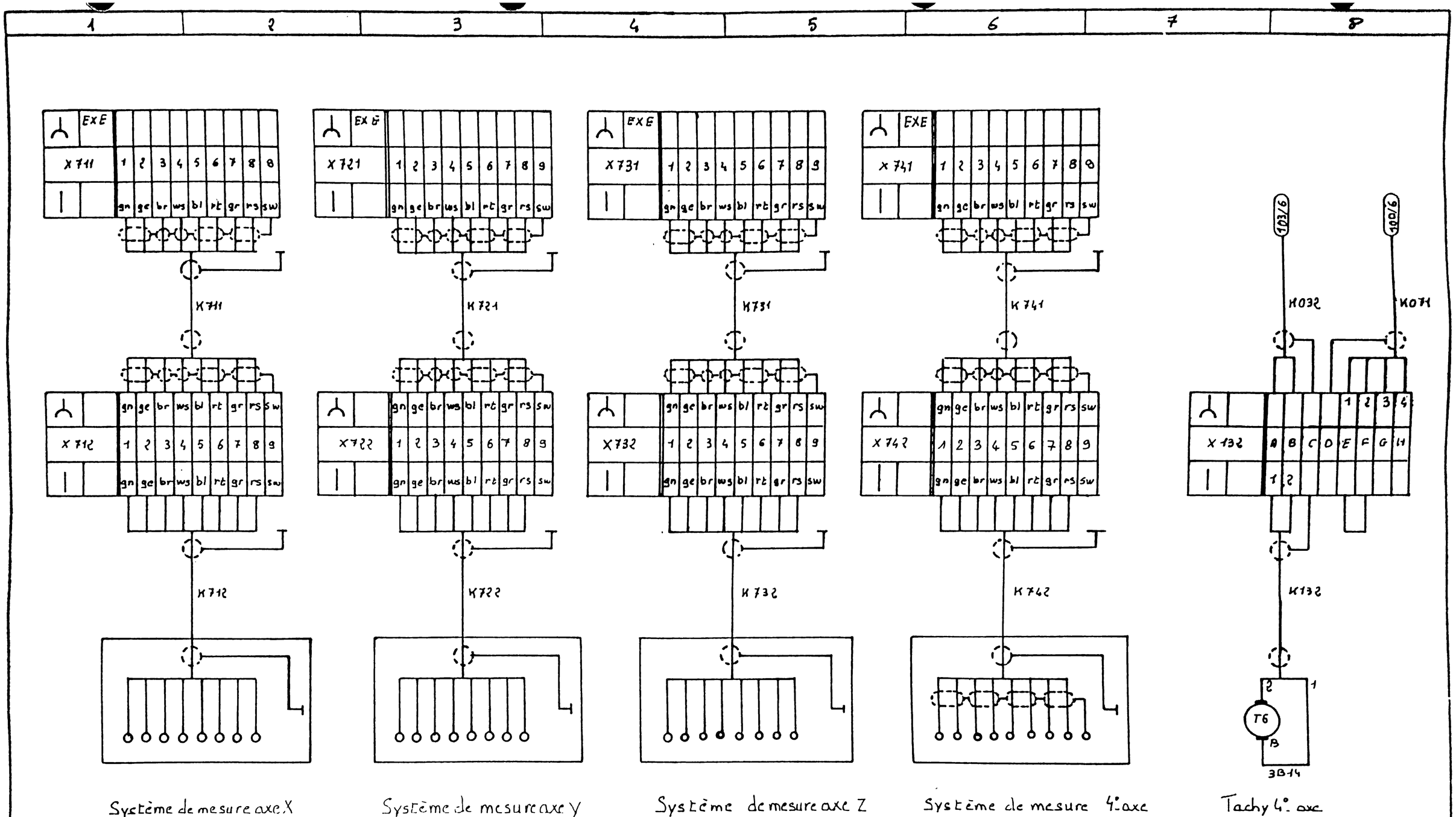

				20 1 81	[illegible]	OK3 (040) u K071 neu	030		5 11 79	Friedrich Deckel Aktiengesellschaft	Raccordement régles de mesure et tachy 4° axe	Aff.: 2431
				13 11 80	[illegible]	5V auf Bedienfeld - Ausg	020	Gez	[illegible]			
25 2 81	[illegible]	Tacho-Kabel [illegible]	040	1 4 80	[illegible]	diverse Änderungen	010		[illegible]			6400 15 001302 04

104

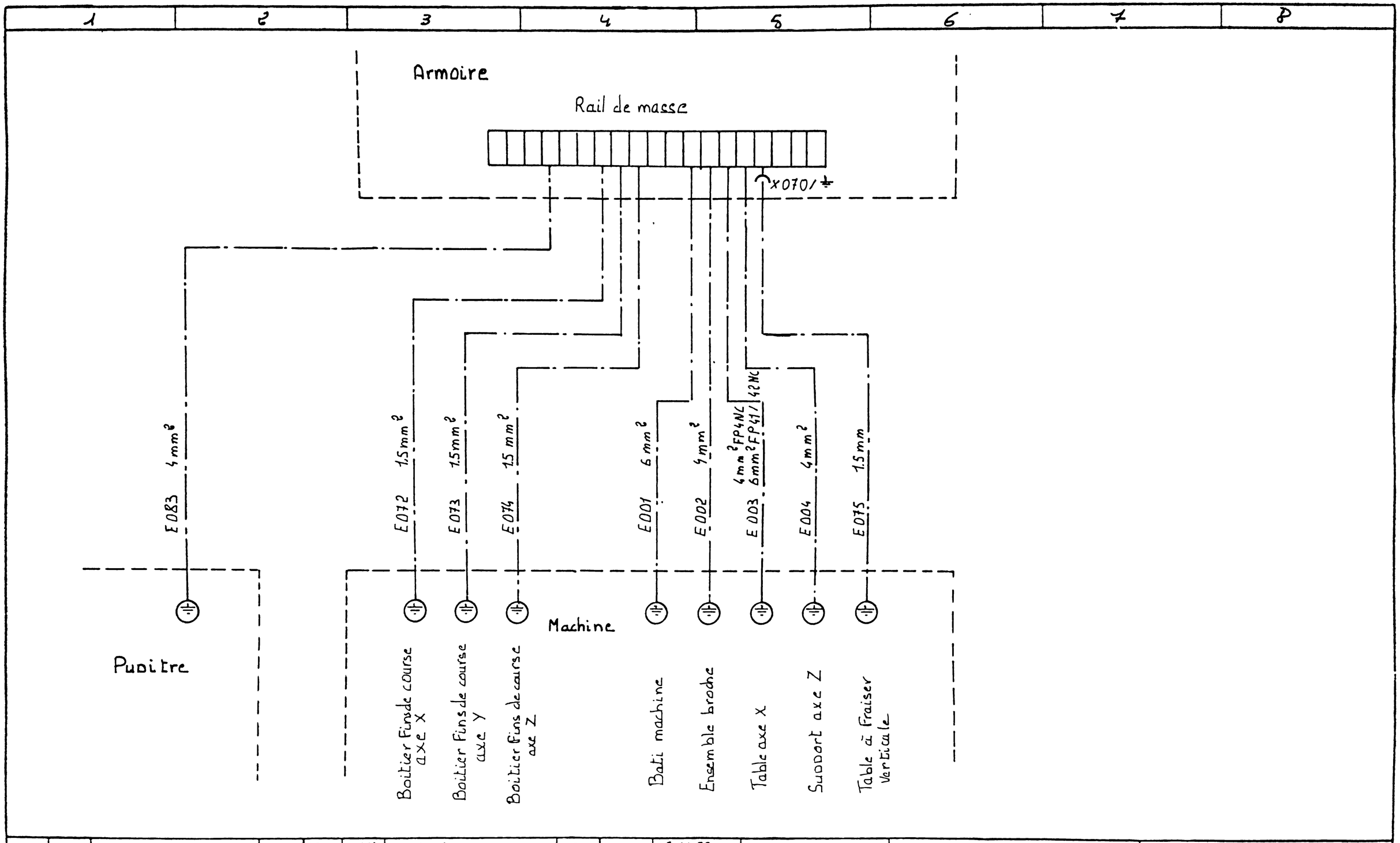

				20 1 81	[illegible]	OK3 (040) u K071 neu	03 0		5 11 79	Friedrich Deckel Aktiengesellschaft	Raccordements des Fils de masse	Aff.: 2431
				13 11 80	[illegible]	5V auf Bedienfeld-Ausg	02 0	Gez	[illegible]			
25 2 81	[illegible]	Tacho-Leitf. Ü1 (515) neu	04 0	1 4 80	[illegible]	diverse Änderungen	01 0		[illegible]			6400 15 001302 04

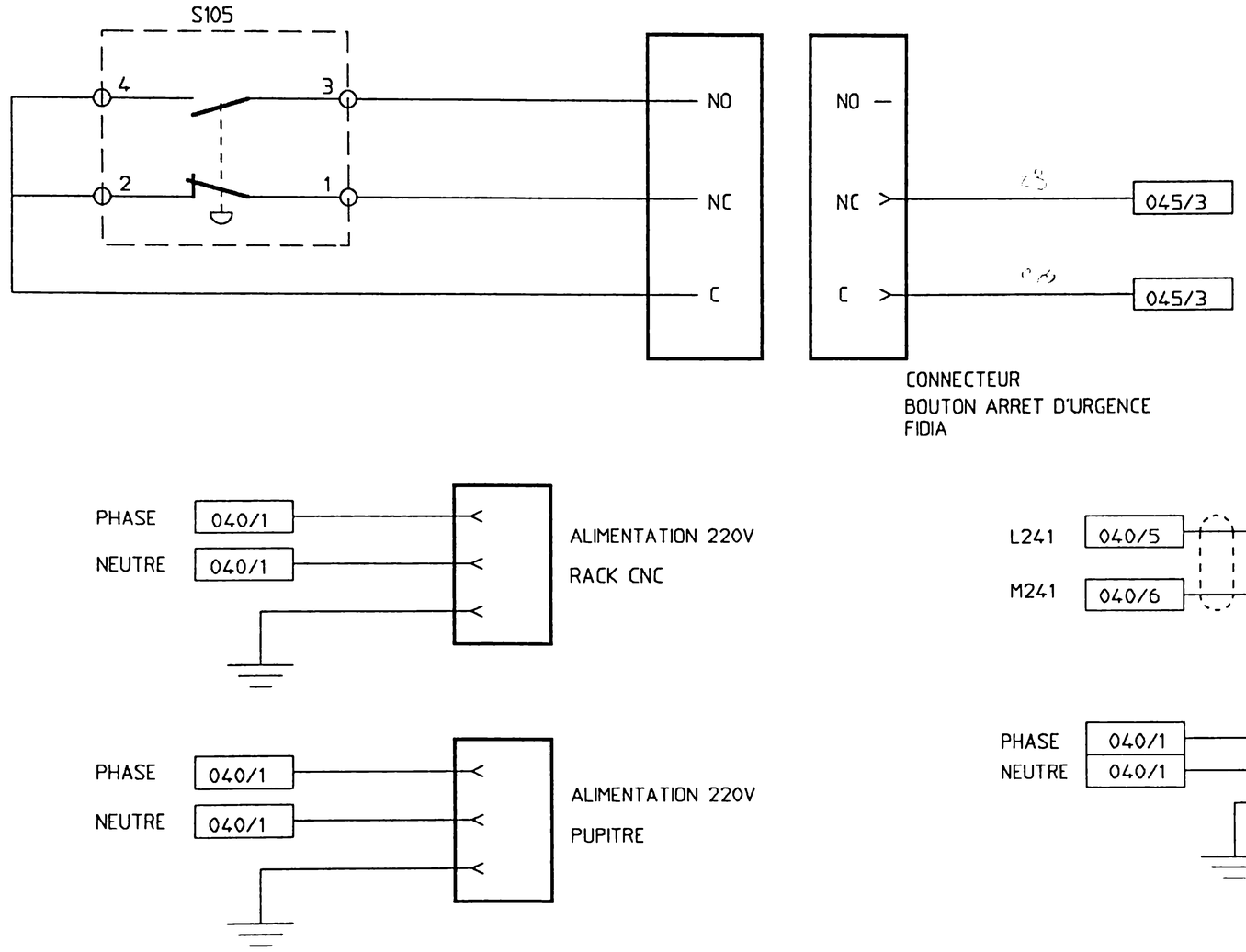

CE PLAN EST LA PROPRIETE DE CEPEDE SA ET NE PEUT ETRE REPRODUIT
OU COMMUNIQUE A DES TIERS SANS ACCORD EXPRESSE DE CEPEDE SA

CEPEDE SA	DATE: 19-03-1992	DESS. PAR: J.L. E.	AFFAIRE: 2431
ARRET D'URGENCE - ALIMENTATIONS FRAISEUSE DECKEL FP4NC USIMOD			PAGE 200

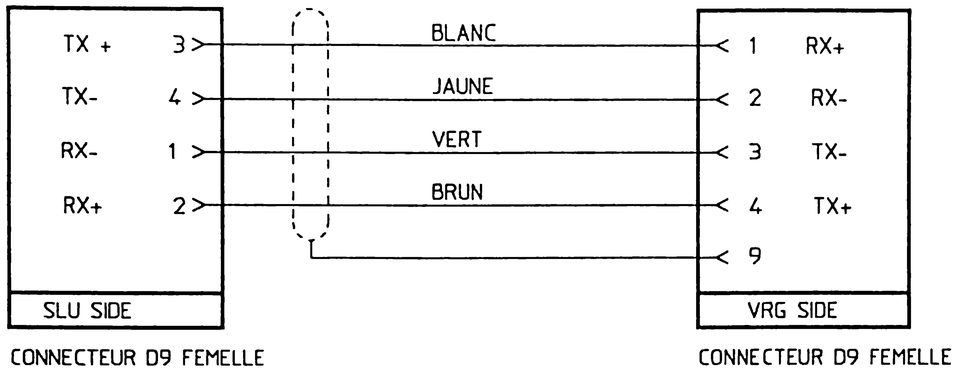

CONNECTEUR D9 FEMELLE

CONNECTEUR D9 FEMELLE

× LIAISON SERIE
× 3" 1/2 FLOPPY DISK
(CONNECTEUR HAUT)

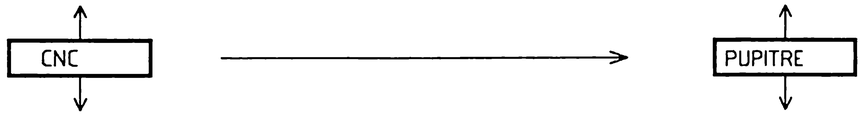

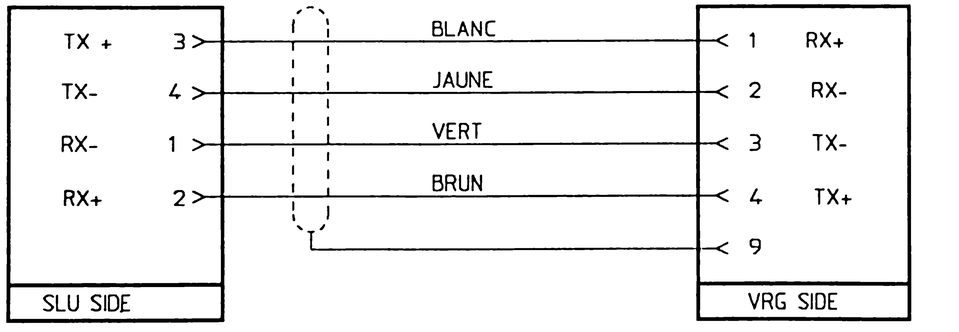

CONNECTEUR D9 FEMELLE

CONNECTEUR D9 FEMELLE

× LIAISON SERIE VIDEO
(CONNECTEUR BAS)

CE PLAN EST LA PROPRIETE DE CEPEDE SA ET NE PEUT ETRE REPRODUIT
OU COMMUNIQUE A DES TIERS SANS ACCORD EXPRESSE DE CEPEDE SA

CEPEDE SA	DATE: 19-03-1992	DESS. PAR: J.L. E.	AFFAIRE: 2431
LIAISON SERIE FLOOPY DISK / VIDEO (SLU ---> VRG) FRAISEUSE DECKEL FP4NC USIMOD			PAGE 201

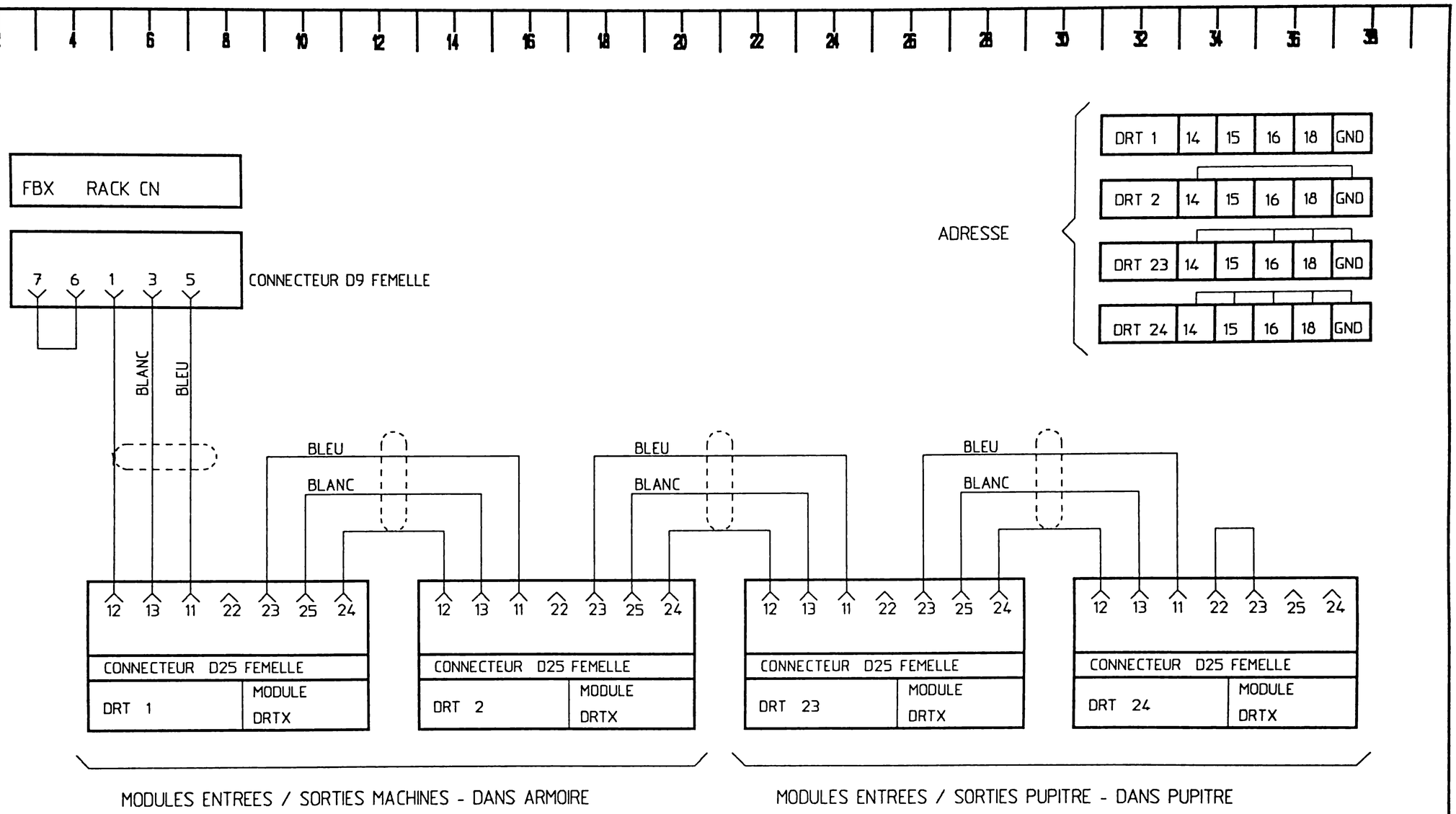

CE PLAN EST LA PROPRIETE DE CEPEDE SA ET NE PEUT ETRE REPRODUIT
OU COMMUNIQUE A DES TIERS SANS ACCORD EXPRESSE DE CEPEDE SA

CEPEDE SA	DATE: 19-03-1992	DESS. PAR: J.L. E.	AFFAIRE: 2431
FIDIA CNC F1 COPYMILL LIAISON SERIE FBX --> DRTX FRAISEUSE DECKEL FP4NC USIMOD			PAGE 202

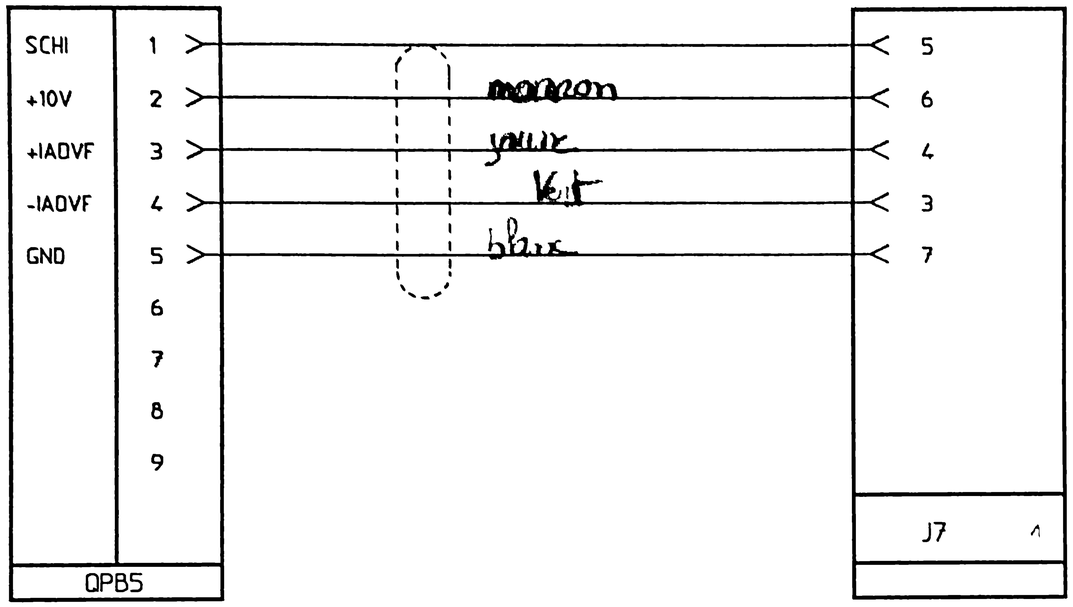

- CONNECTEUR D9
PUSH BUTTON PANEL

CONNECTEUR D9
CARTE ARTW1

CE PLAN EST LA PROPRIETE DE CEPEDE SA ET NE PEUT ETRE REPRODUIT
OU COMMUNIQUE A DES TIERS SANS ACCORD EXPRESSE DE CEPEDE SA

CEPEDE SA	DATE: 19-03-1992	DESS. PAR: J.L. E.	AFFAIRE: 2431
LIAISON POTENTIOMETRE AVANCE /FIDIA F1 COPYMILL FRAISEUSE DECKEL FP4NC USIMOD			PAGE 203

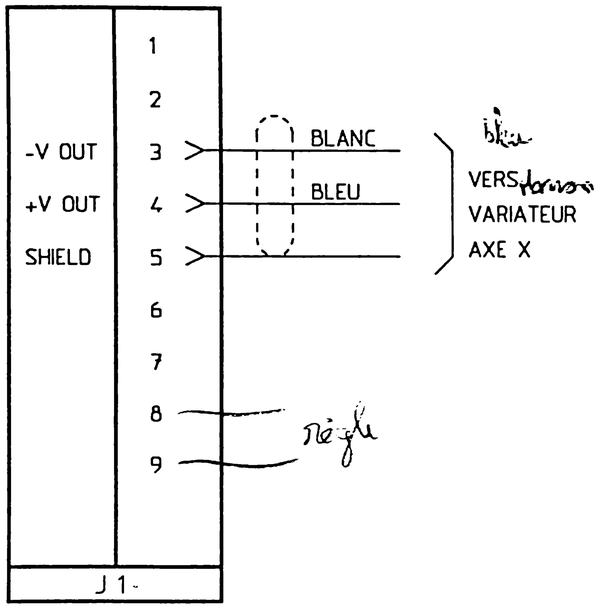

CONNECTEUR D9

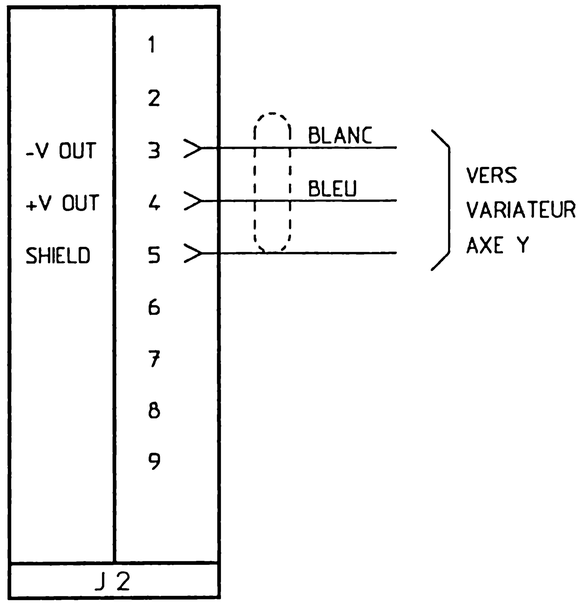

CONNECTEUR D9

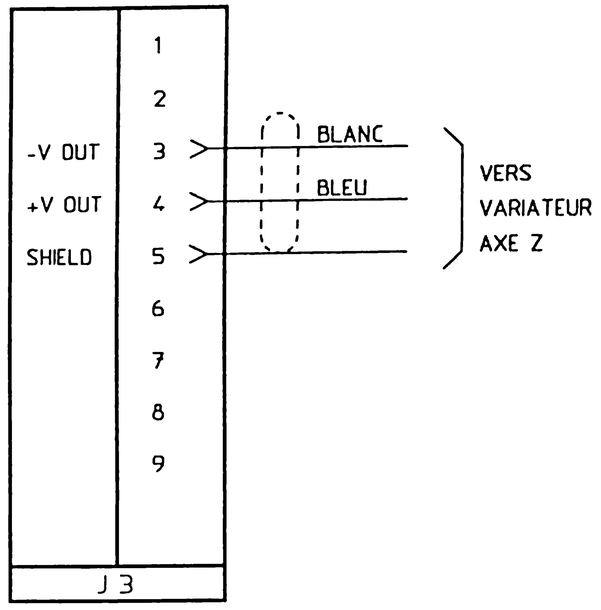

CONNECTEUR D9

CARTE ARTW1

CE PLAN EST LA PROPRIETE DE CEPEDE SA ET NE PEUT ETRE REPRODUIT
OU COMMUNIQUE A DES TIERS SANS ACCORD EXPRESSE DE CEPEDE SA

CEPEDE SA	DATE: 19-03-1992	DESS. PAR: J.L. E.	AFFAIRE: 2431
REFERENCE VARIATEURS AXES FRAISEUSE DECKEL FP4NC USIMOD			PAGE 204

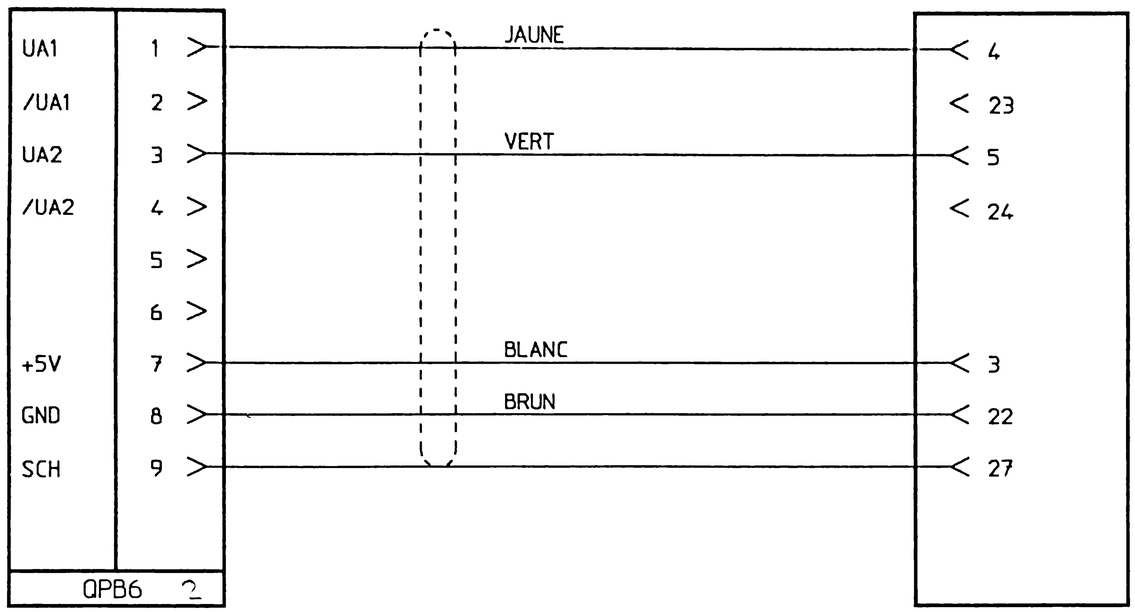

CONNECTEUR D9
PUSH BUTTON PANEL

DCB-2
CNC

CE PLAN EST LA PROPRIETE DE CEPEDE SA ET NE PEUT ETRE REPRODUIT
OU COMMUNIQUE A DES TIERS SANS ACCORD EXPRESSE DE CEPEDE SA

CEPEDE SA	DATE: 19-03-1992	DESS. PAR: J.L. E.	AFFAIRE: 2431
MANIVELLE ELECTRONIQUE QPB6 ---> DCB2 FRAISEUSE DECKEL FP4NC USIMOD			PAGE 205

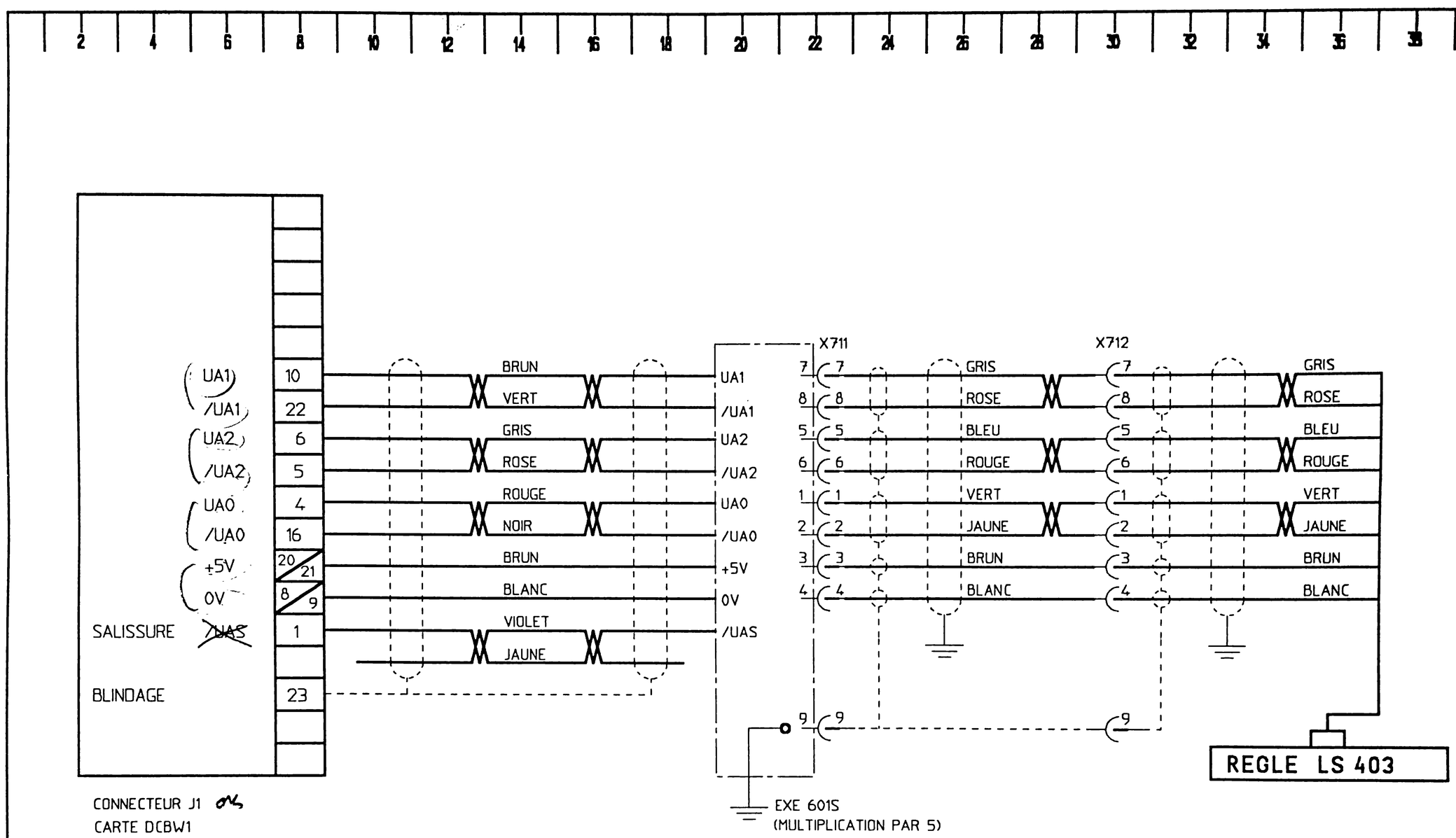

CEPEDE SA	DATE: 19-03-1992	DESS. PAR: J.L. E.	AFFAIRE: 2431
MESURE AXE X FRAISEUSE DECKEL FP4NC USIMOD			PAGE 206

CE PLAN EST LA PROPRIETE DE CEPEDE SA ET NE PEUT ETRE REPRODUIT
OU COMMUNIQUE A DES TIERS SANS ACCORD EXPRESSE DE CEPEDE SA

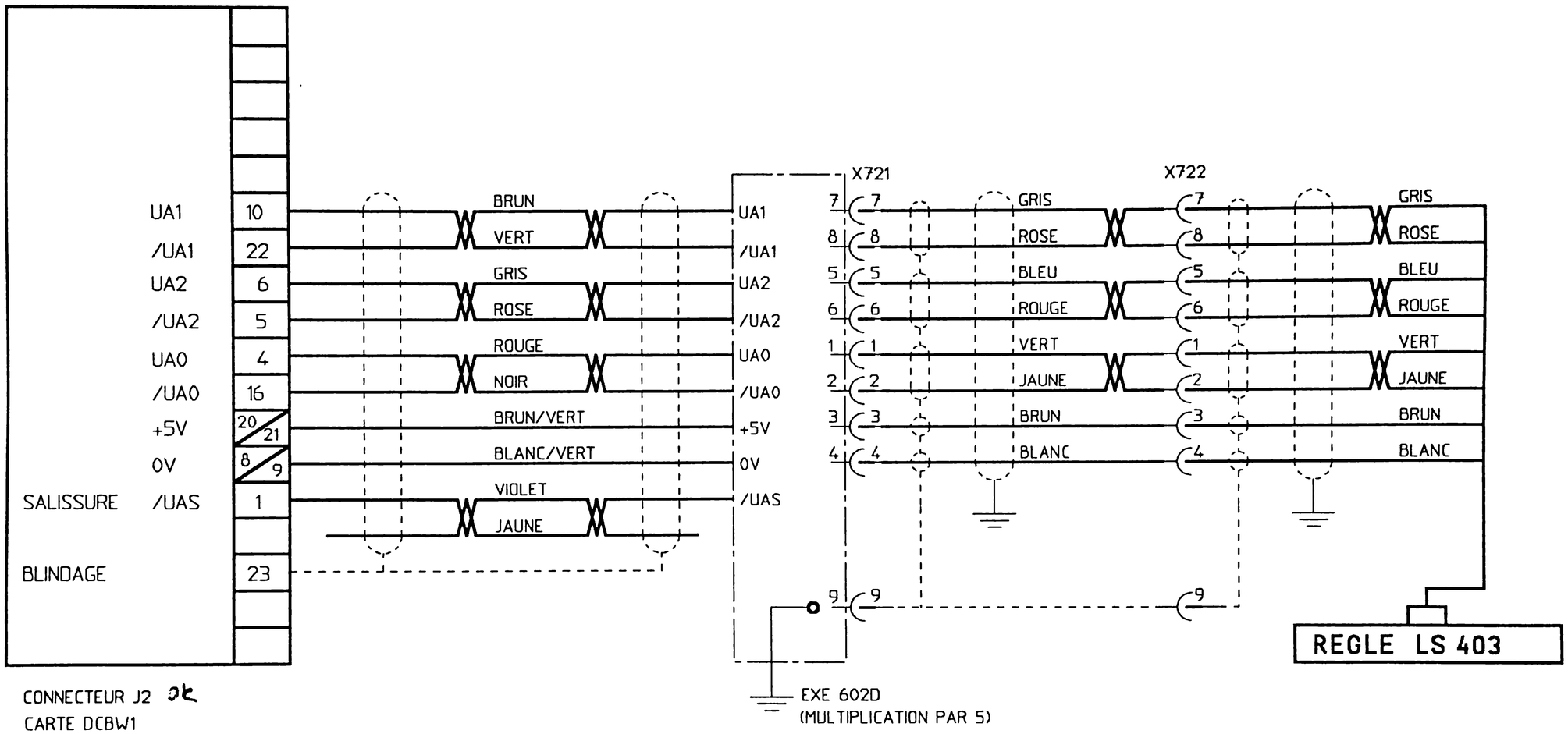

CONNECTEUR J2 OK
CARTE DCBW1
BORNES : 20 ET 21 RELIEES
8 ET 9 RELIEES

CEPEDE SA	DATE: 19-03-1992	DESS. PAR: J.L. E.	AFFAIRE: 2431
MESURE AXE Y FRAISEUSE DECKEL FP4NC USIMOD			PAGE 207

CE PLAN EST LA PROPRIETE DE CEPEDE SA ET NE PEUT ETRE REPRODUIT
OU COMMUNIQUE A DES TIERS SANS ACCORD EXPRESSE DE CEPEDE SA

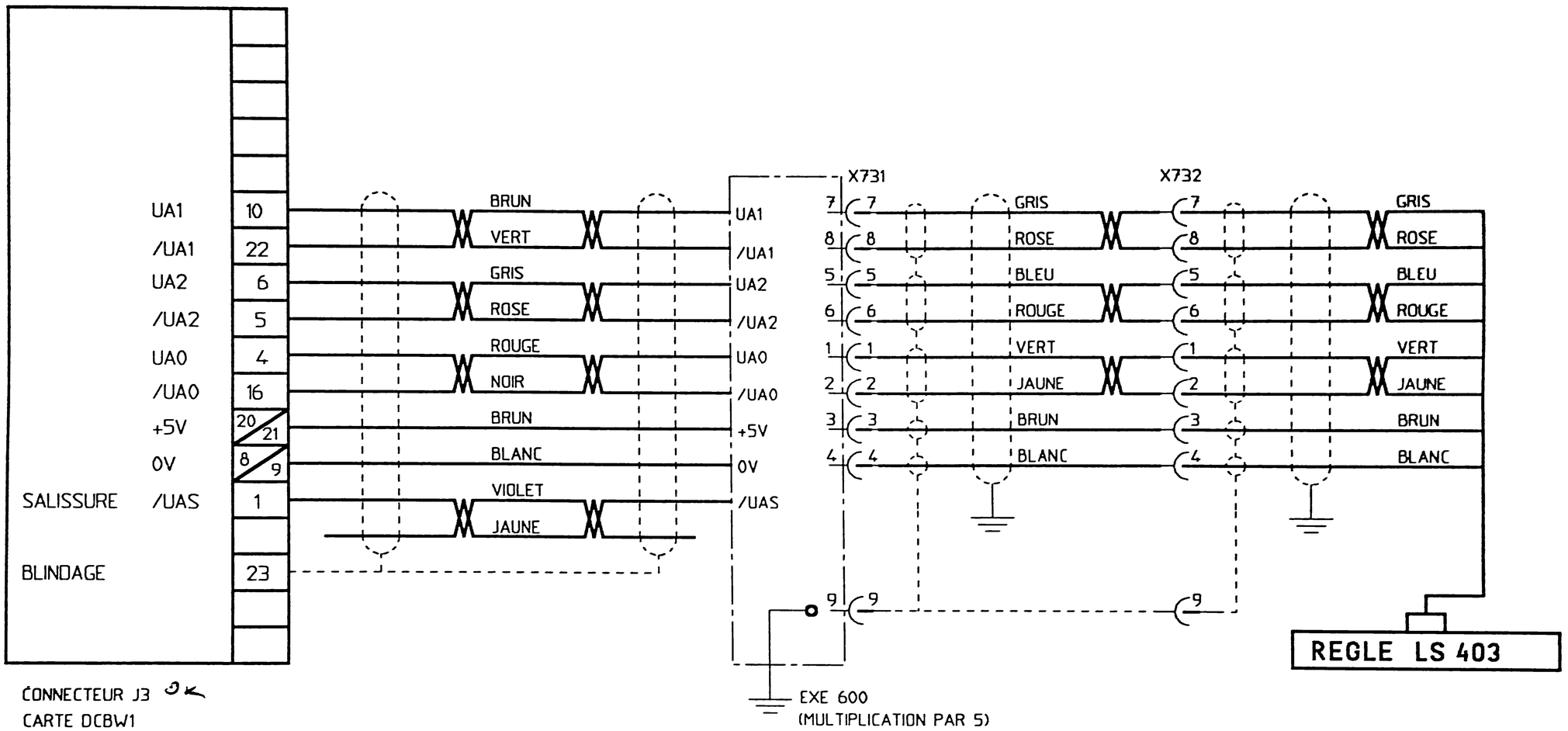

CONNECTEUR J3
CARTE DCBW1
BORNES : 20 ET 21 RELIEES
8 ET 9 RELIEES

CE PLAN EST LA PROPRIETE DE CEPEDE SA ET NE PEUT ETRE REPRODUIT
OU COMMUNIQUE A DES TIERS SANS ACCORD EXPRESSE DE CEPEDE SA

CEPEDE SA	DATE: 19-03-1992	DESS. PAR: J.L. E.	AFFAIRE: 2431
MESURE AXE Z FRAISEUSE DECKEL FP4NC USIMOD			PAGE 208

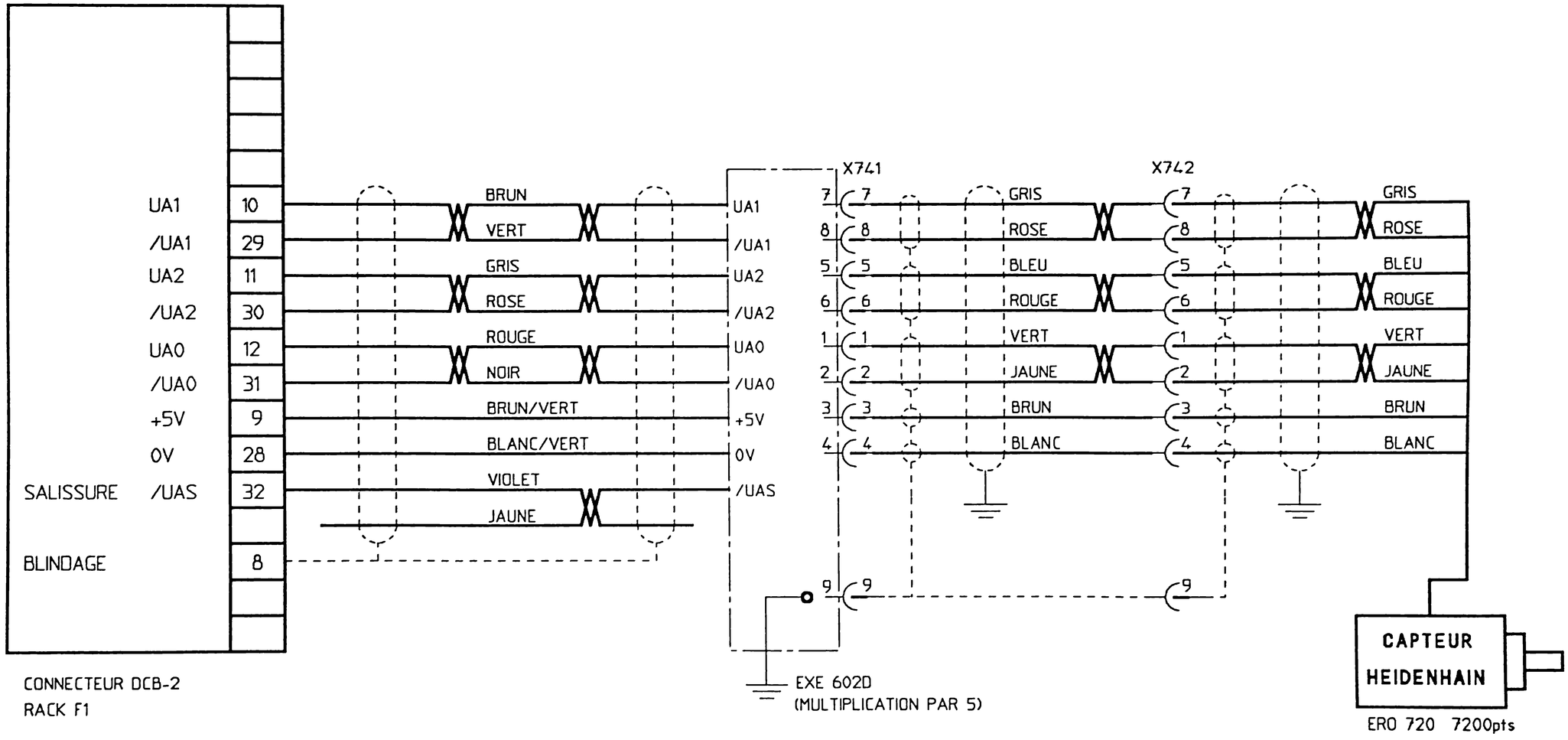

CEPEDE SA	DATE: 19-03-1992	DESS. PAR: J.L. E.	AFFAIRE: 2431
MESURE 4° AXE FRAISEUSE DECKEL FP4NC USIMOD			PAGE 209

CE PLAN EST LA PROPRIETE DE CEPEDE SA ET NE PEUT ETRE REPRODUIT
OU COMMUNIQUE A DES TIERS SANS ACCORD EXPRESSE DE CEPEDE SA

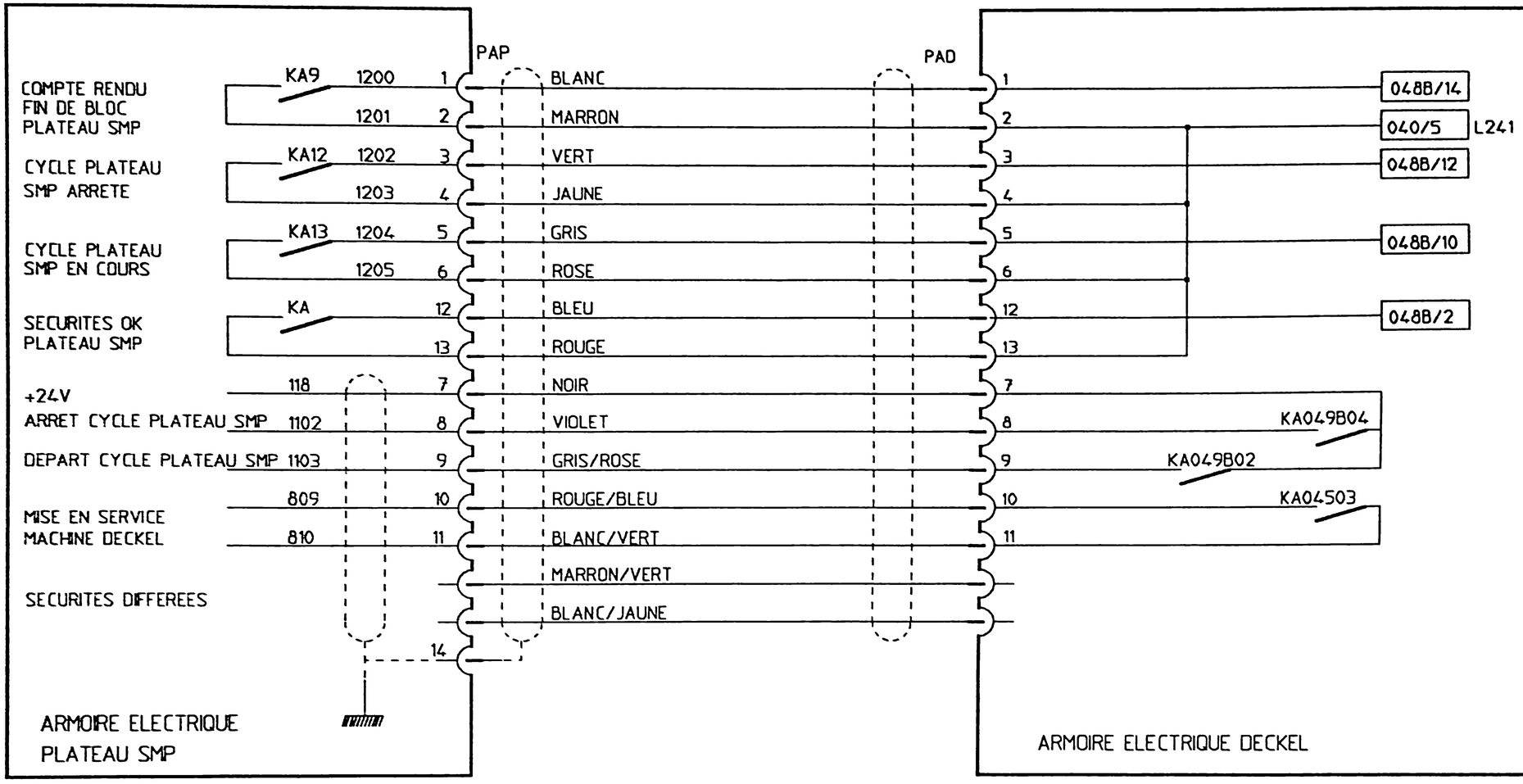

CE PLAN EST LA PROPRIETE DE CEPEDE SA ET NE PEUT ETRE REPRODUIT
OU COMMUNIQUE A DES TIERS SANS ACCORD EXPRESSE DE CEPEDE SA

CEPEDE SA	DATE: 19-03-1992	DESS. PAR: J.L. E.	AFFAIRE: 2431
INTERFACE PLATEAU SMP FRAISEUSE DECKEL FP4NC USIMOD			PAGE 210