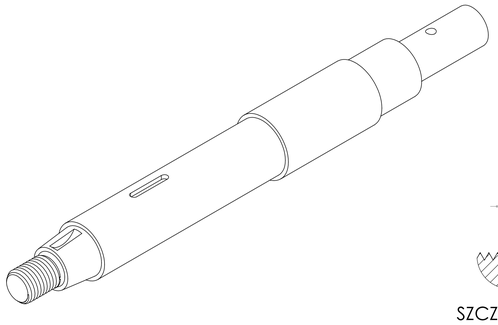

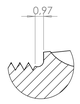

SZCZEGÓŁ G
SKALA 4 : 1

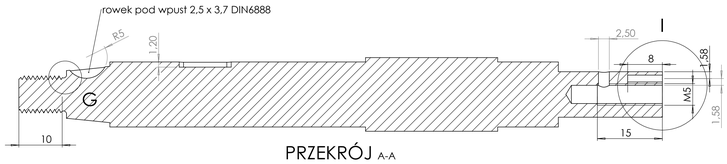

PRZEKRÓJ A-A

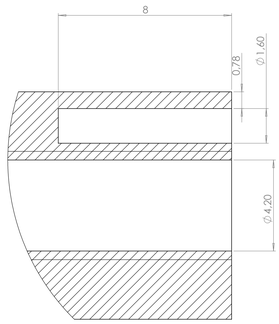

SZCZEGÓŁ I
SKALA 10 : 1

PRZEKRÓJ C-C

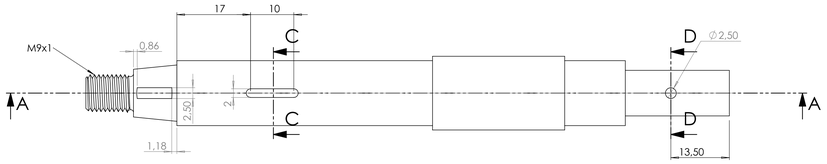

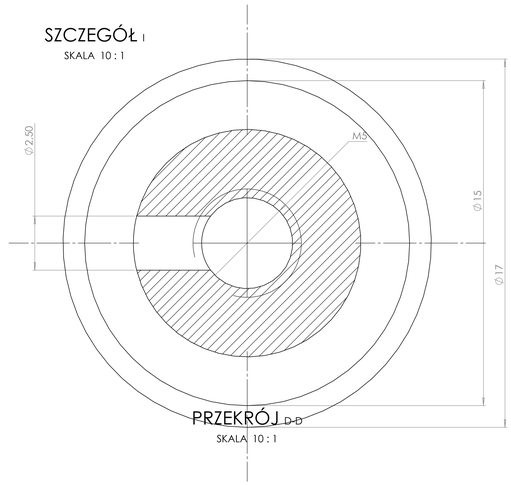

PRZEKRÓJ D-D
SKALA 10 : 1

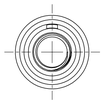

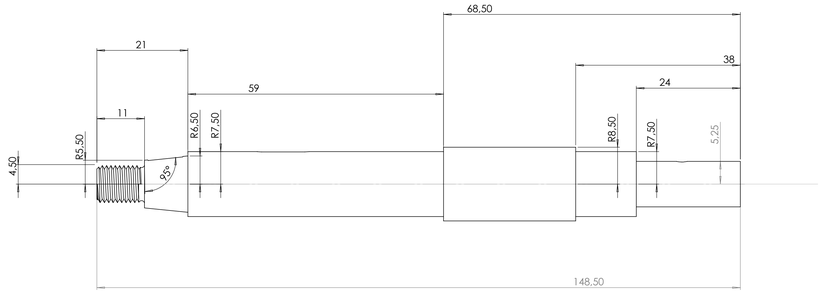

materiał stal 40HM, 42CrMo4

CYFRA ZE OKREŚLONO NCZEJ W MIEJSCU MILIMETRACH WYKONCZANIE POWIERZCHNI TOLERANCJE: - LINIOWA: - KĄTOWA:		WYKOPCZENIE:				STOP OZDRE KRAWĘDZIE	NIE SKALLU RYSUNKU		POPRAWKA
	IMIĘ I NAZWISKO	PODPIS	DATA						
NARYS.							TYTUŁ:		
SPRAWDZ.									
ZATWIER.									
WYPROD.									
Z JAKOŚCI				MATERIAŁ:			NR RYSUNKU	wałek projekt	A0
				WAGA:			SKALA 2:1	ARKUSZ 1 Z 1	