UTWORZONY PRZEZ PROGRAM EDUKACYJNY FIRMY AUTODESK

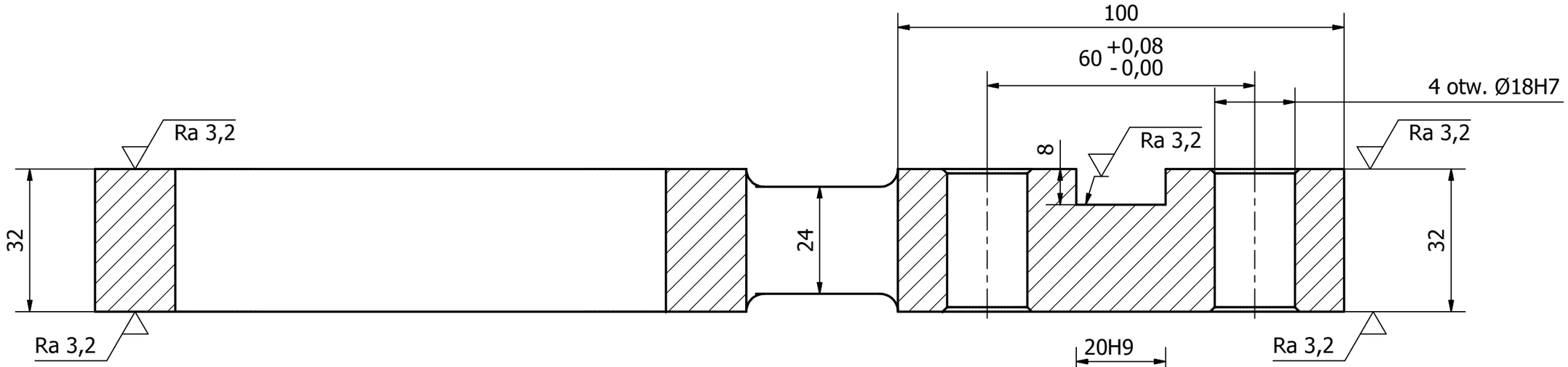

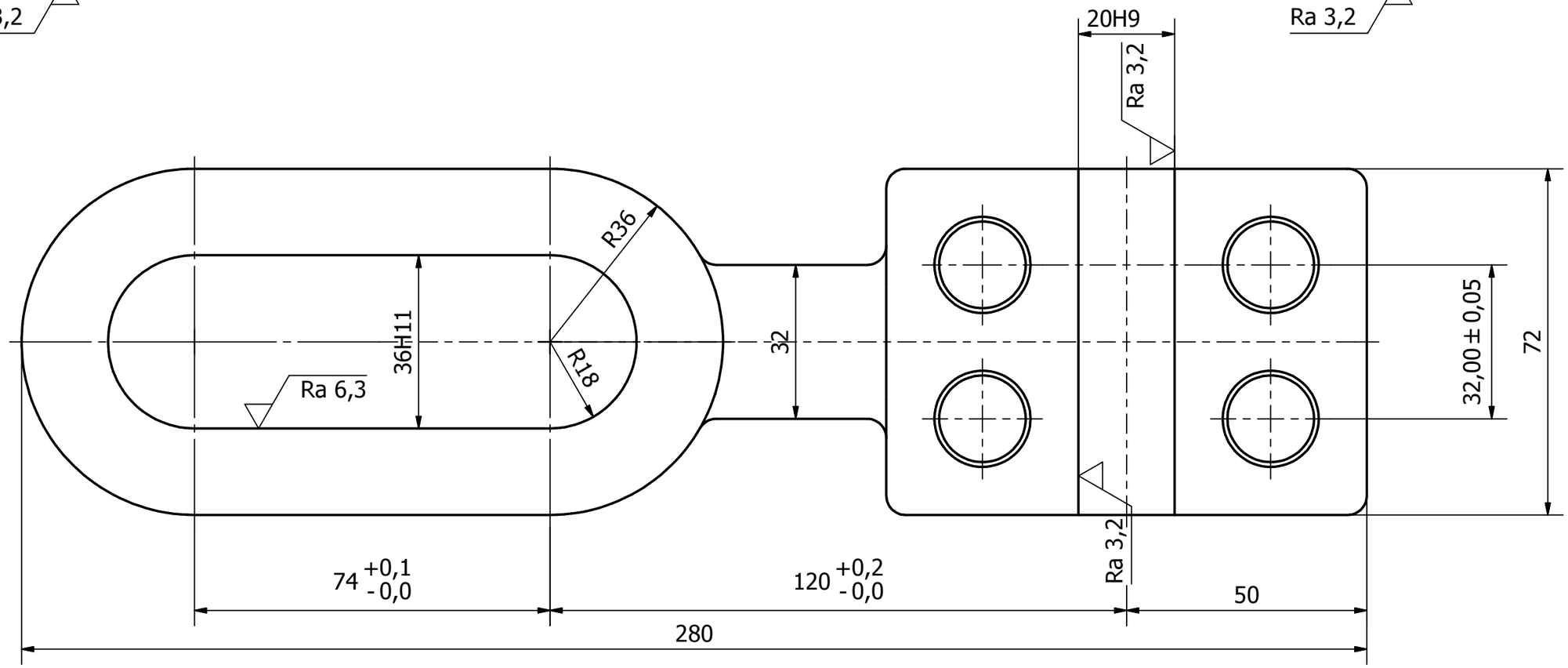

Uwagi:
1. Ostre krawędzie stepić 1x45°
2. Tolerowanie ogólne w/g ISO-2768-mk
3. Niezwymiarowane promienie odlewnicze R4
4. Niezwymiarowane fazy wykonać 1x45°

Ra 25

Zaprojektowany przez	Sprawdzony przez	Zatwierdzony przez	Data		Data	
Szymon Majtczak					2013-10-18	

Dżwignia	Wydanie	Arkusz 1 / 1

UTWORZONY PRZEZ PROGRAM EDUKACYJNY FIRMY AUTODESK