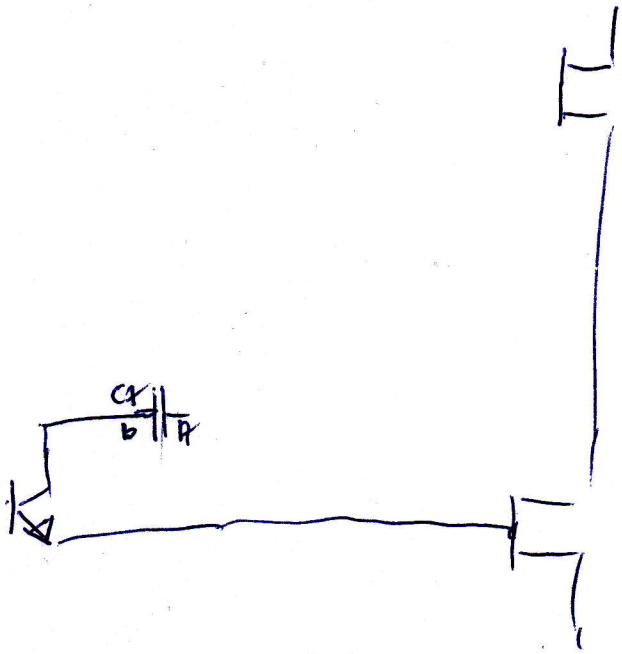
C7
b
A

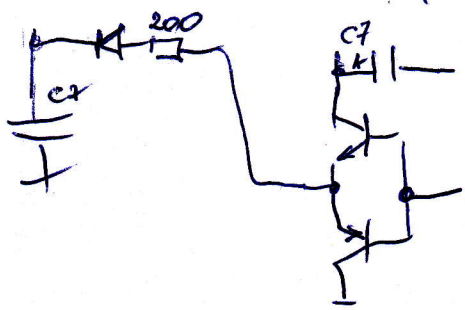
200
C7
C7

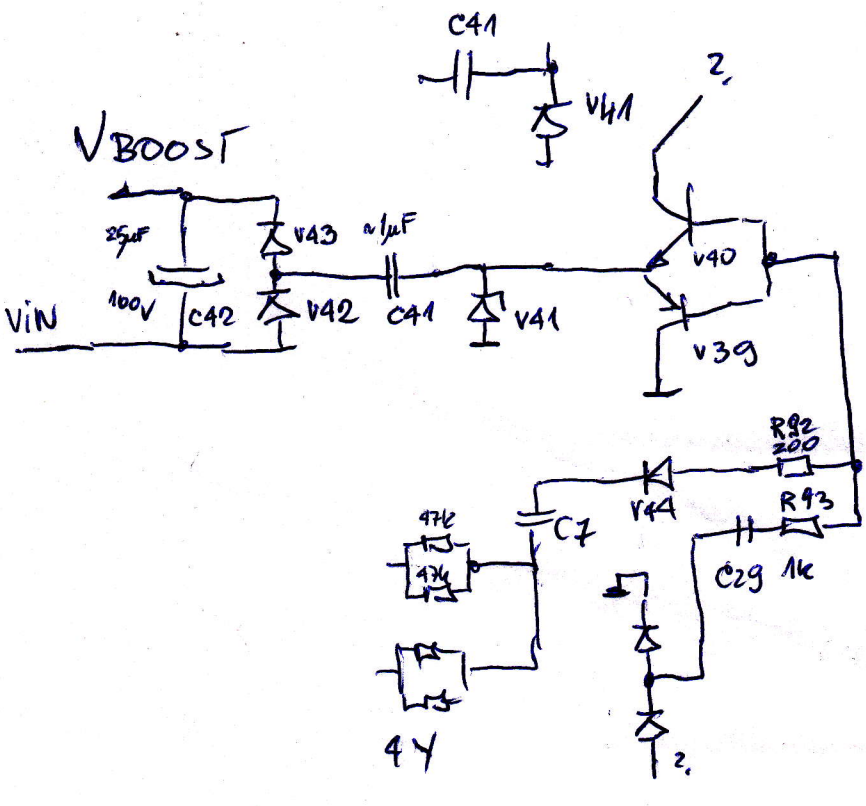
C41
V41
2,
VBOOST
25µF
100V
C42
V43
V42
~1µF
C41
V41
V40
V39
VIN
R92
200
V44
R93
C7
47k
47k
C29
1k
4Y
2,