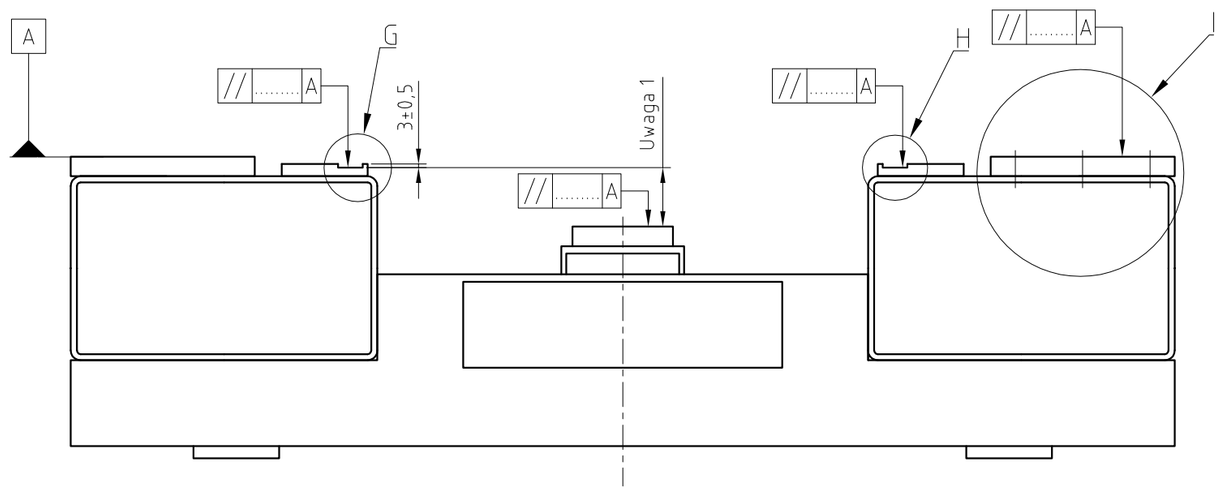

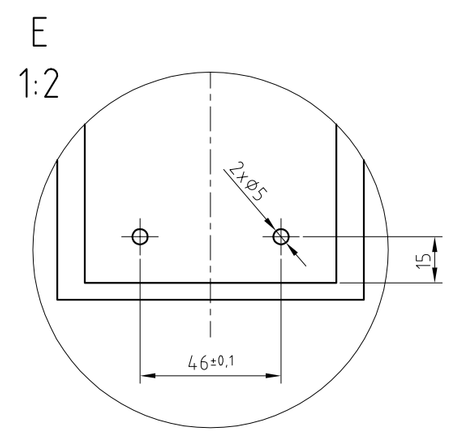

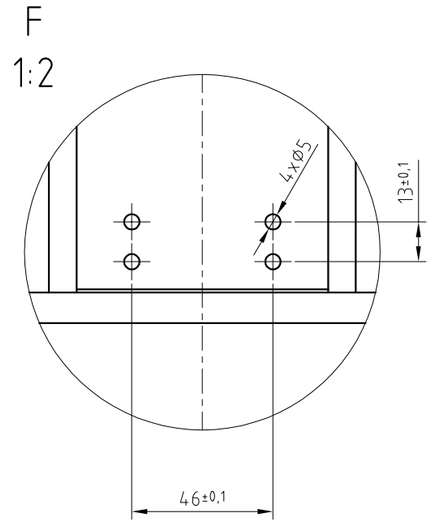

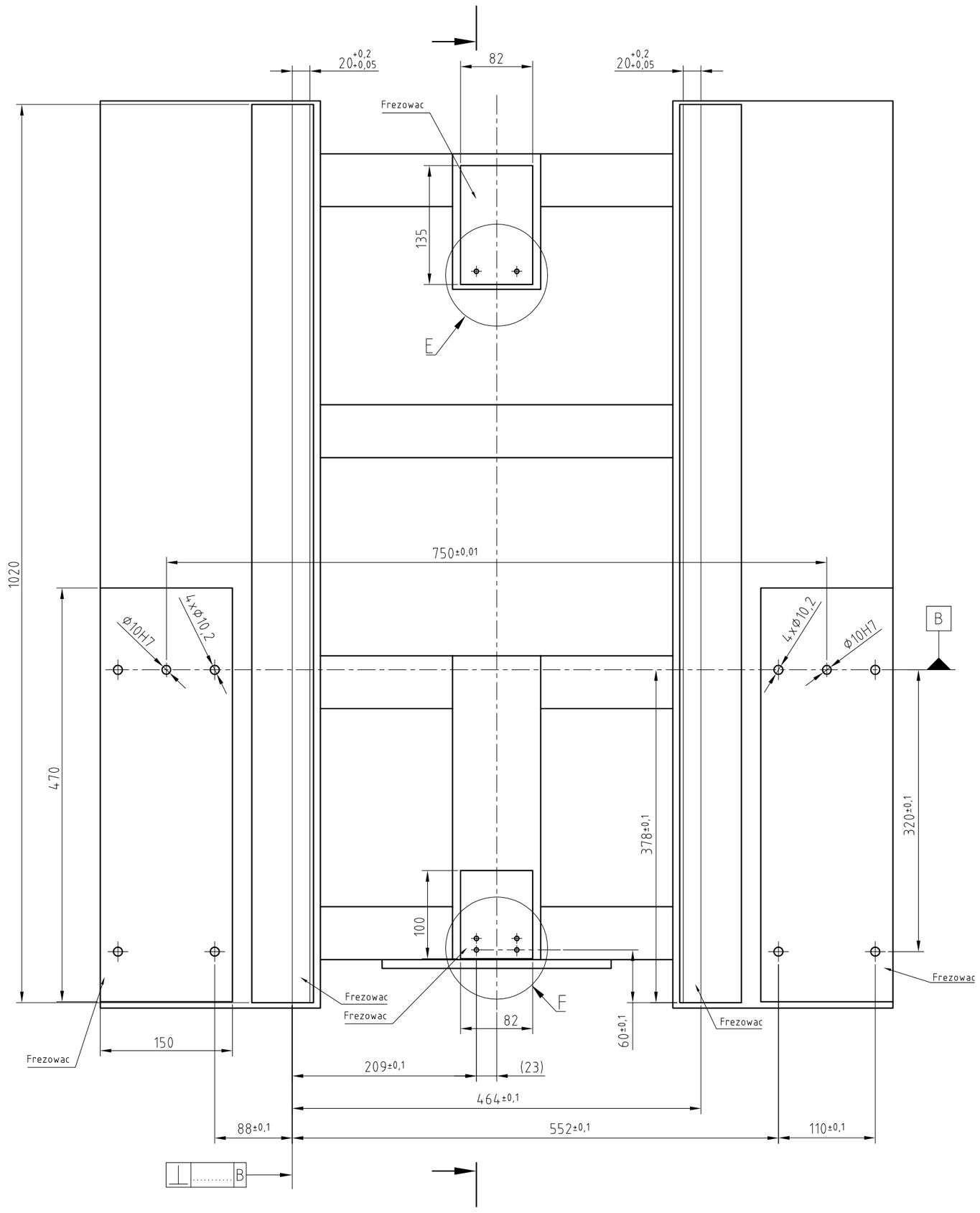

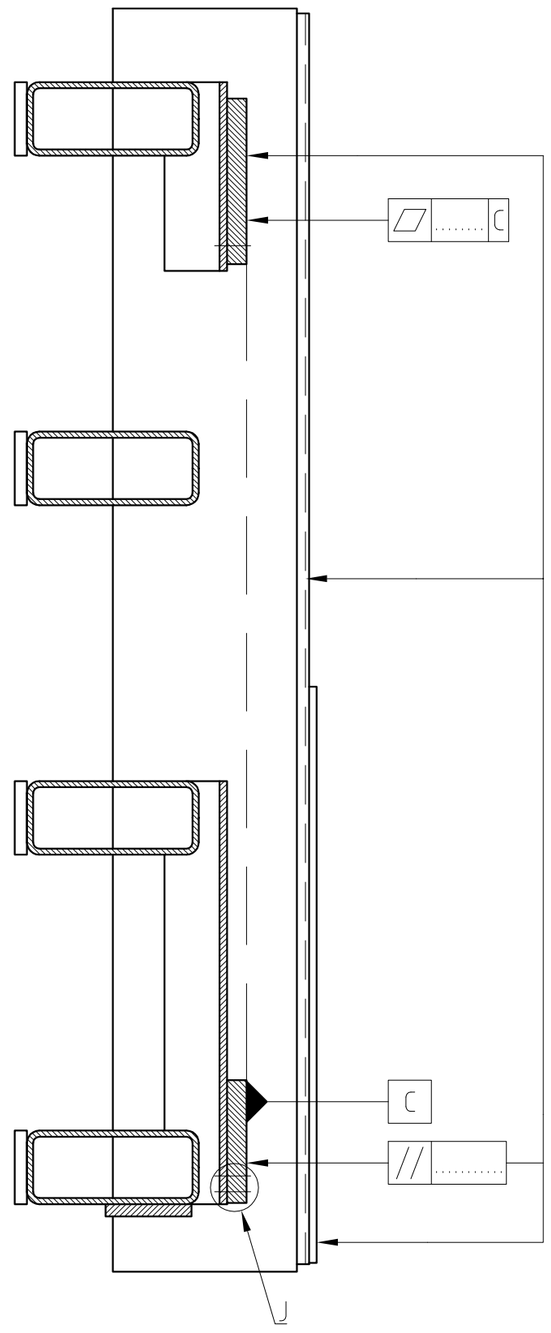

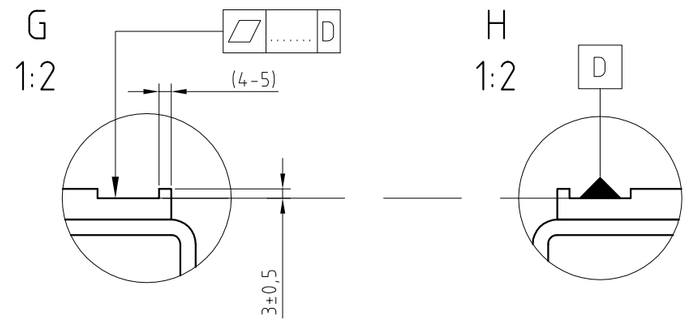

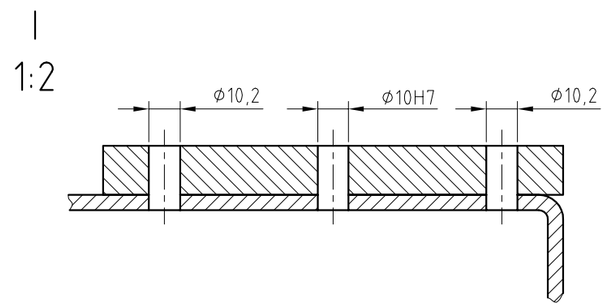

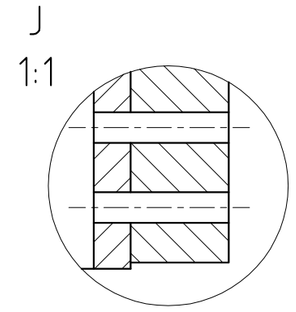

Uwaga:

1. Wymiar po frezowaniu plaszczyzny najlepiej do pelnego milimetra. Po frezowaniu naniesc na rysunek.

Podziałka	Nazwa	Materiał	Masa	Nr rysunku
1:5	Rama spawana 1	——	ok. 138kg	12.00.05