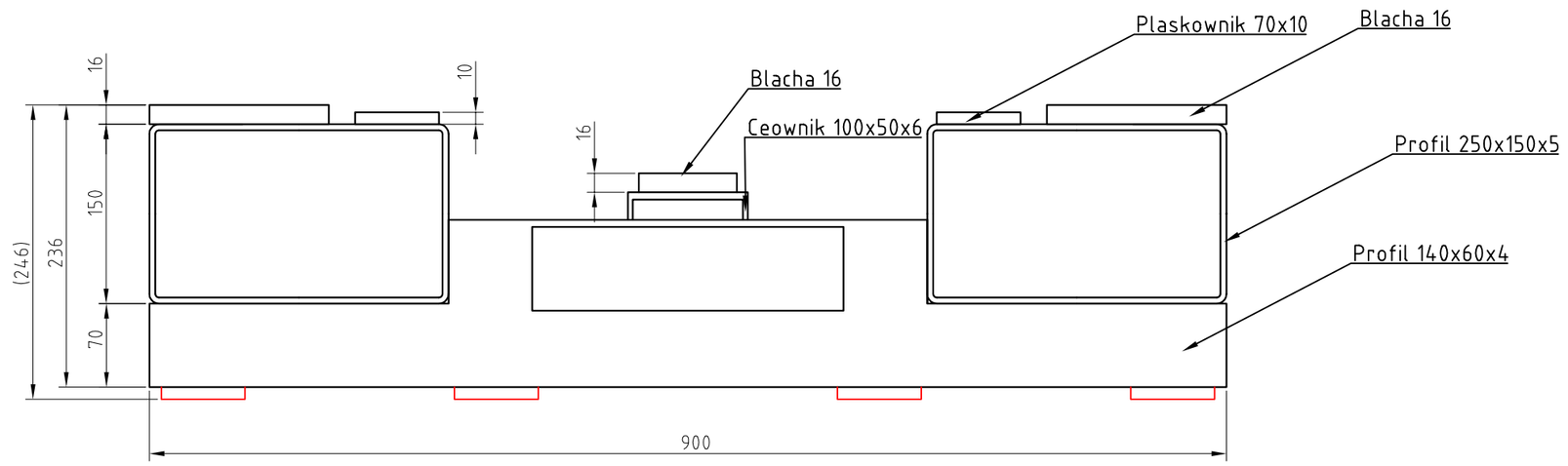

Uwaga:
Kolorem czerwonym oznczono nie istniejace jeszcze, mozliwe do przyspawania blachy (70x50x10) gdyby byly potrzebne do zamocowania konstrukcji i/lub na potrzeby obróbki.

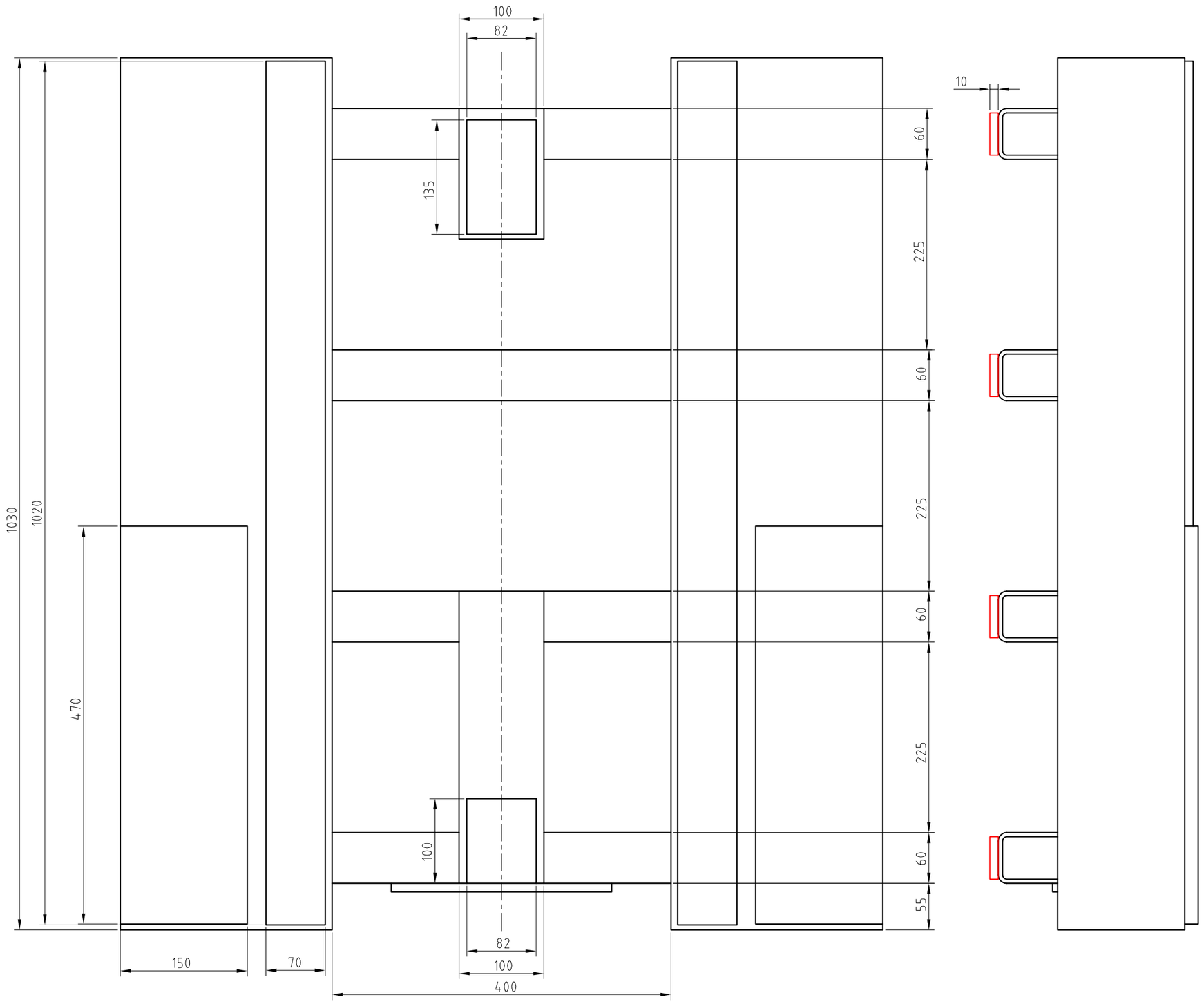

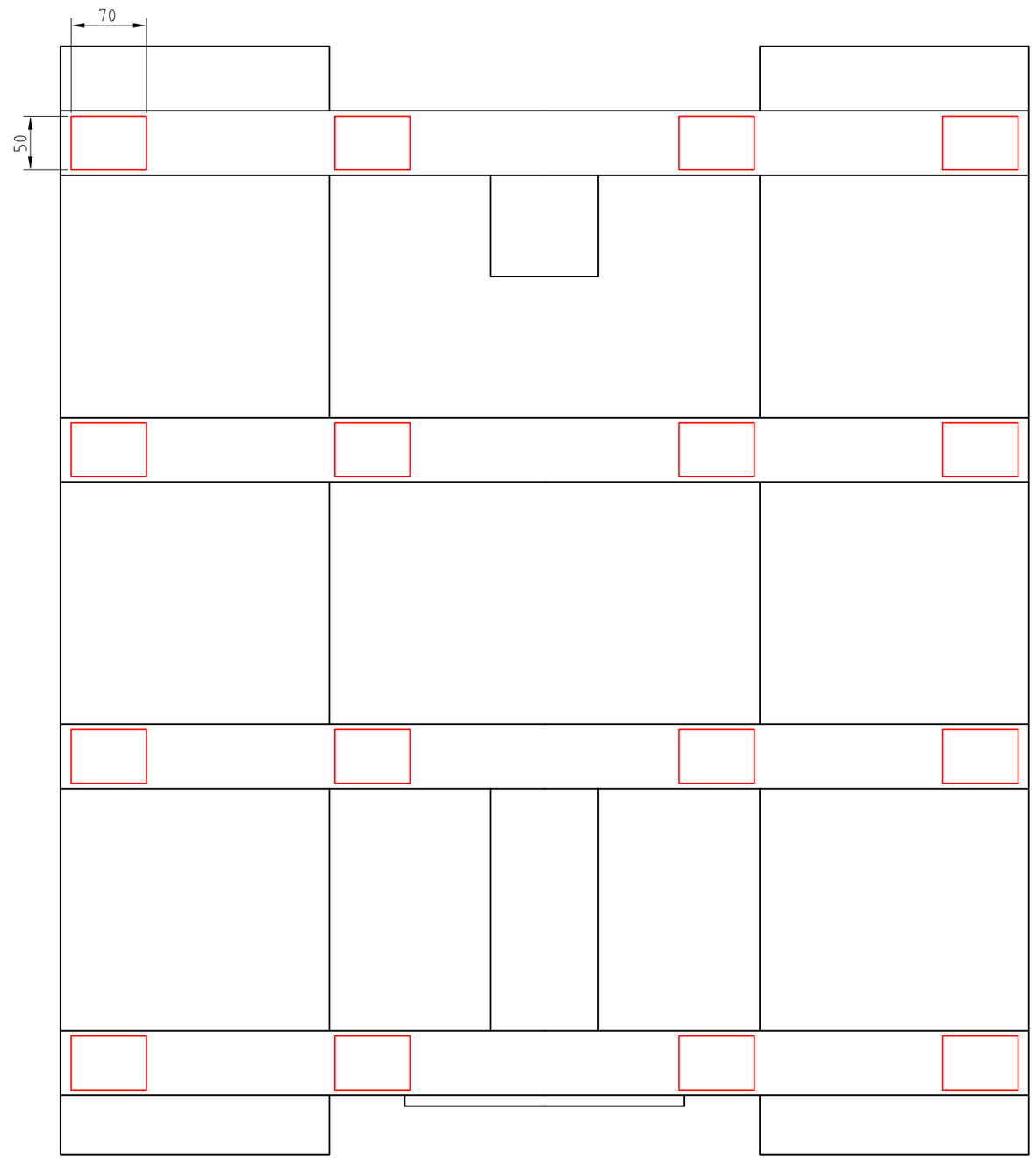

Konstruował					
Sprawdził					
Podziałka 1:5	Nazwa Rama spawana 1		Materiał ——	Masa ok. 138kg	Nr rysunku 12.00.01