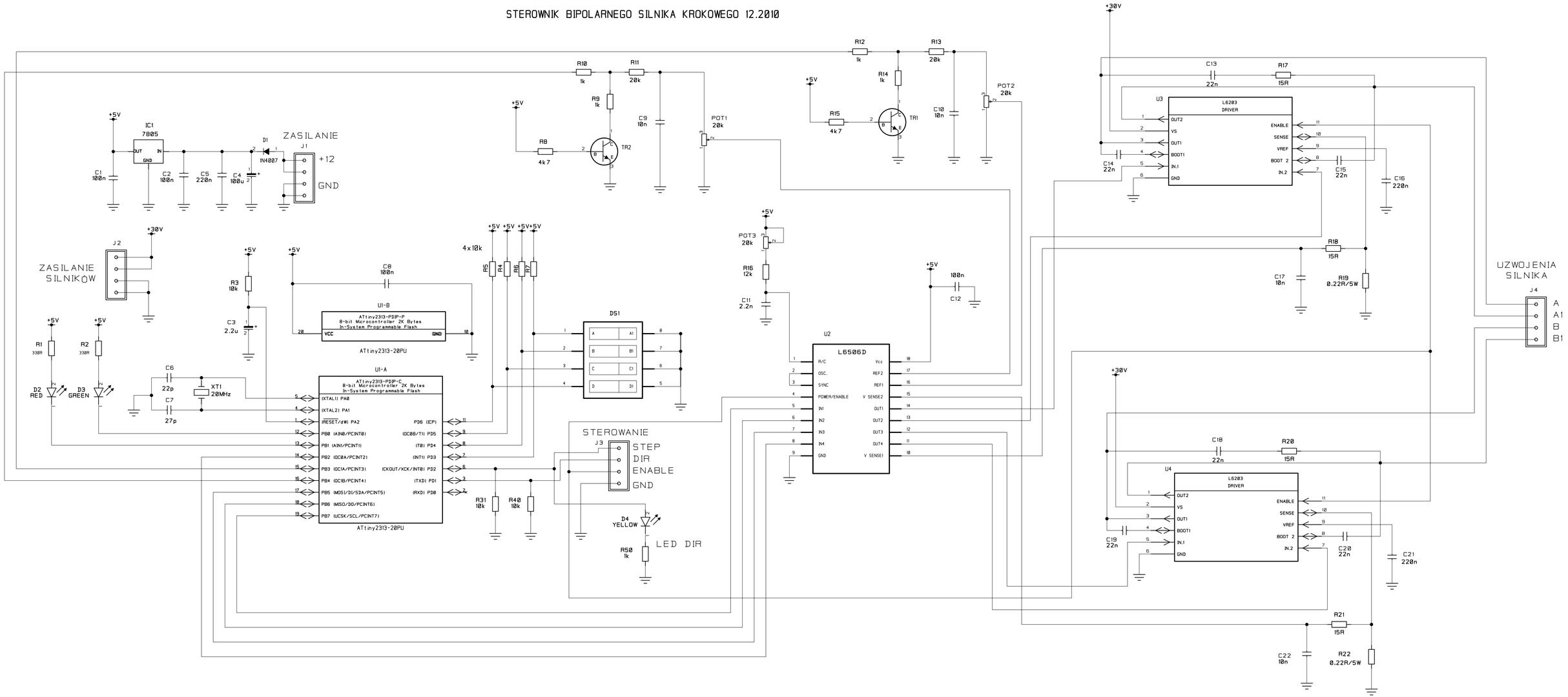STEROWNIK BIPOLARNEGO SILNIKA KROKOWEGO 12.2010