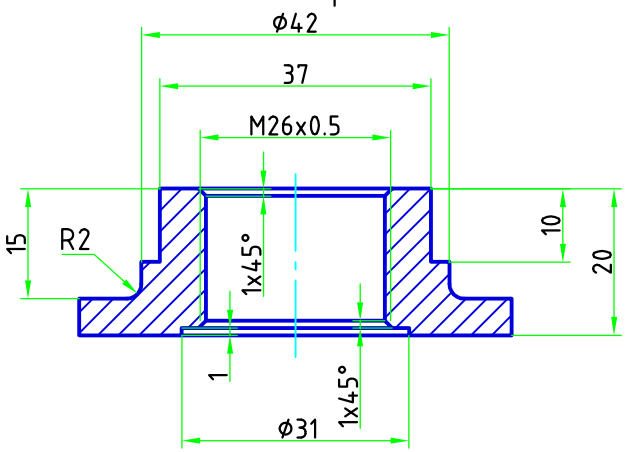

A-B

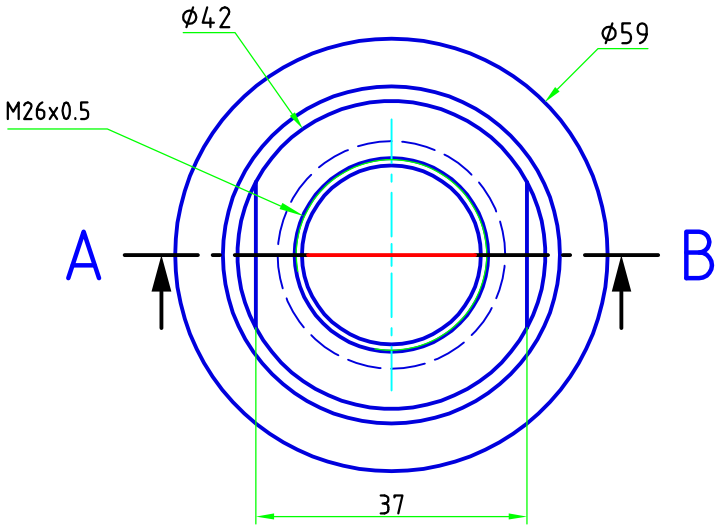

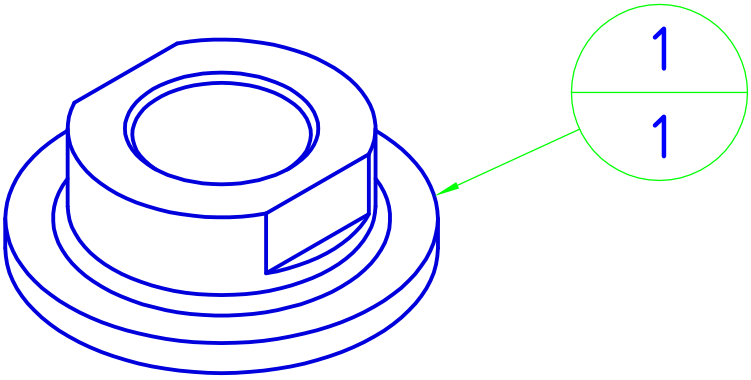

Ausgabe

Datum

			Freimaßtoleranzen	Oberfläche	Maßstab	Position
					Projekt	
Werkstoff	WERKSTOFF		Datum	Name	Baugruppe:	WERKZEUG
Fertigmasse	FERTIGMASSE	Bearb.			Hauptbaugruppe:	OBERBAUGRUPPE
Härte HRC	HÄRTE ±2 HRC	Gepr.				
Stück in der Maschine	MENGE	Norm			Pos.:	TEIL
Bemerkungen	BEMERKUNGEN					
Zust.	Änderung	Datum	Name	Wzg.Verwender :	Kom.-Nr.:	Blatt
				EDV Nr.		Bl